主要商品一覧

品　番	詳　細
UWFAB*L**********	キャビネット奥行き320　L型　Mサイズ　すっきり収納タイプ（左勝手）
手洗器水栓金具	自動水栓／自動水栓（電気温水器付）／ハンドル式水栓
紙巻器	メタル製紙巻器／樹脂製紙巻器
タオル掛け	＊＊＊（ビス位置は単品図にてご確認ください）
手すり	＊＊＊（ビス位置は単品図にてご確認ください）
化粧鏡	＊＊＊（ビス位置は単品図にてご確認ください）
給排水	床排水（排水芯200mm）

紙巻器固定部詳細

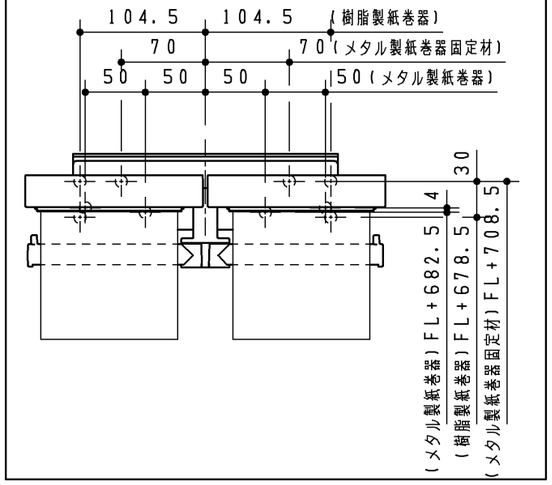

タイル・コンクリート壁の場合は、下記位置に逃げ用の穴をあけてください。

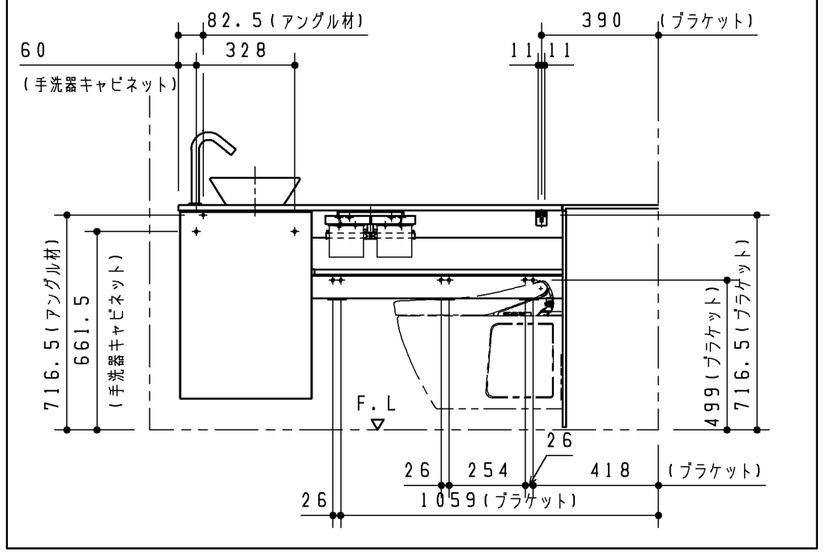

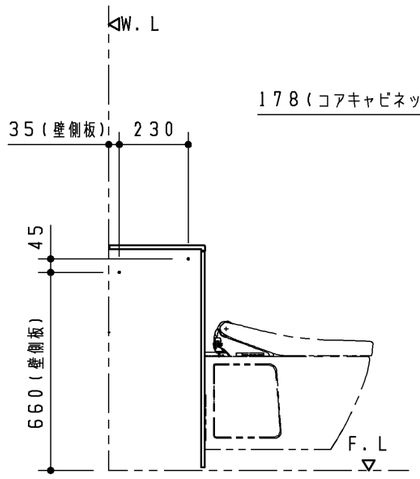

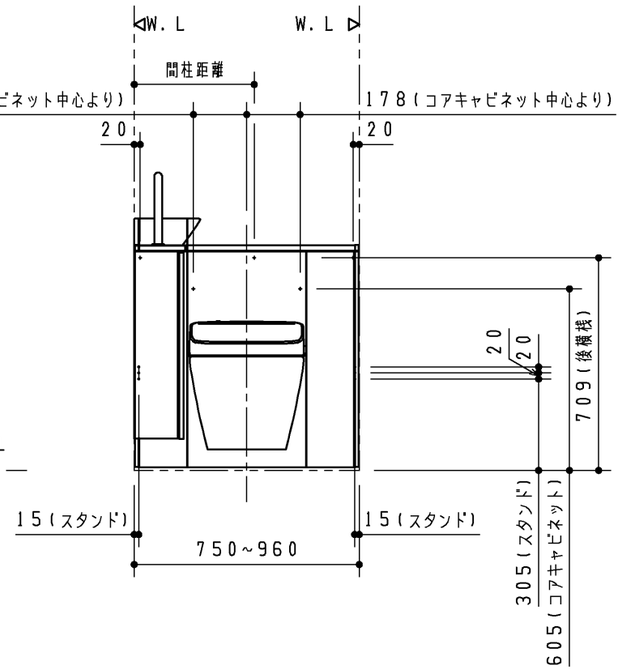

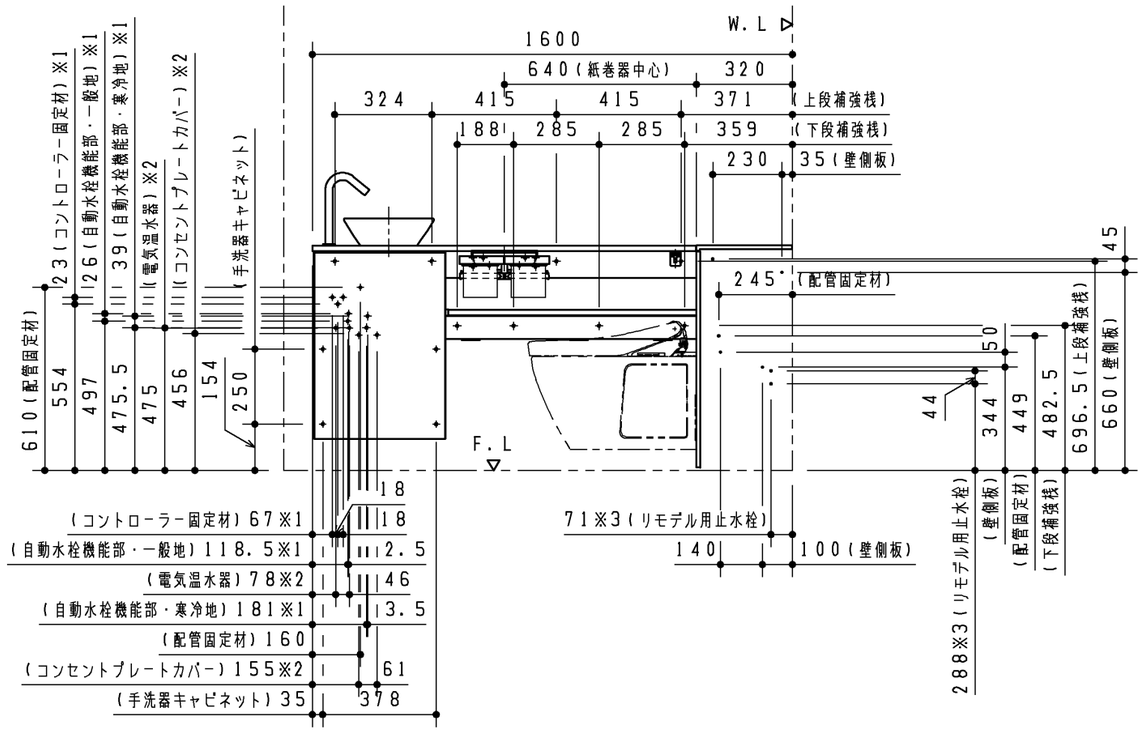

※1　自動水栓（電気温水器付含む）の場合
※2　電気温水器付の場合
※3　リモデル用給水の場合
※　　ハンドル式水栓は※1、2は不要です。

TOTO		第三角法	単位 mm	名称　レストパルF　キャビネット奥行き320 L型　Mサイズ　すっきり収納タイプ　左勝手
製図 林	検図 橋　武 本　藤	日付 17.05.15	尺度 1:20	品番　UWFAB*L**********
備考 ねじ固定位置詳細図				図番　VIS-UWFAB-L

A3