2017.08発売　主要商品一覧

品　番	詳　細
ULF1BRN1392L******	Sサイズ　キャビネット(片扉)
エプロン形状	2方エプロン　R
ビルトインリモコン	なし
カウンター長さ	1392mm(フリーサイズタイプ)
手洗器位置	左
水栓金具	***
紙巻器	***
手洗器カラー	5/6/7/8
キャビネット/幕板カラー	***
カウンターカラー	***
給排水位置	床給水/床排水
ULH4RLB051*	間口調整フィラー(固定タイプ)

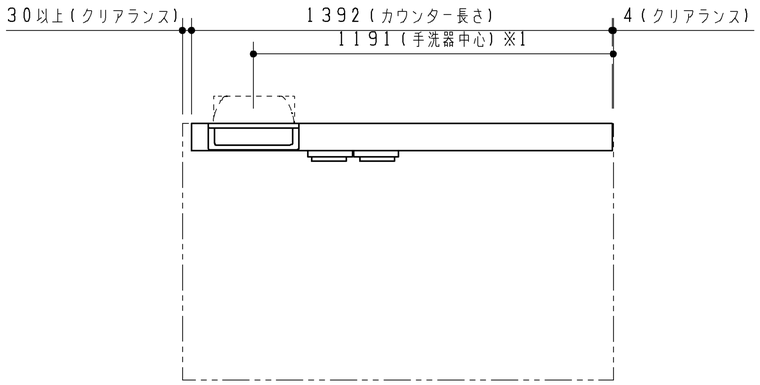

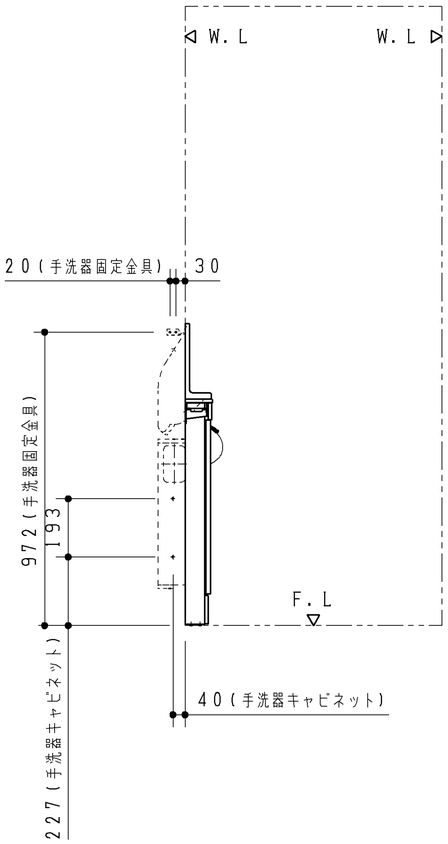

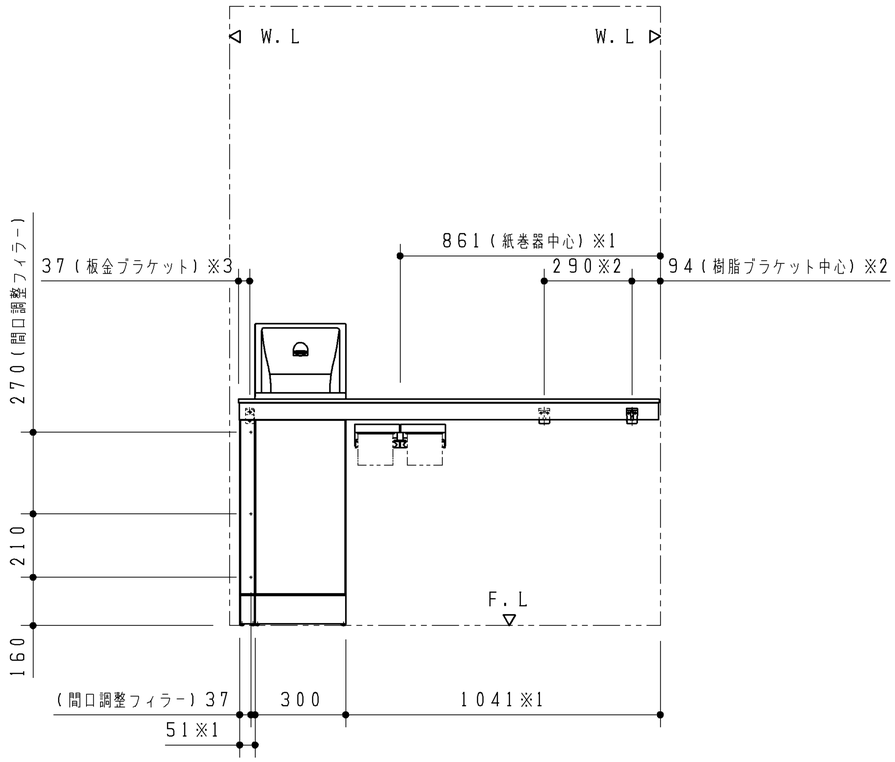

※1　カウンター長さによって寸法が変わります。

紙巻器ねじ位置詳細

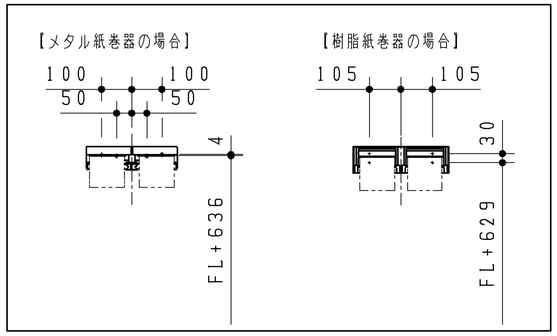

※2　樹脂ブラケットねじ位置詳細(1:4)

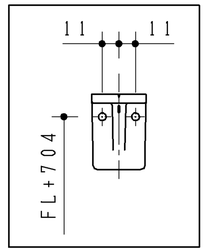

※3　板金ブラケットねじ位置詳細(1:4)

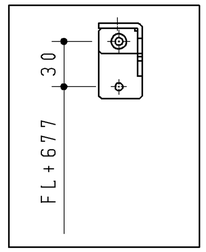

TOTO		第三角法	単位 mm	名称	フリーサイズタイプ　Sサイズ キャビネット(片扉)
製図 川崎	検図 園武 田藤	日付 17.06.15	尺度 1:20	品番	ULF1BRN1392L****** (カウンター:ULG1BRN1392L***)
備考 ねじ固定位置詳細図				図番	VIS-ULF1BRN1392L

A3