2017.08発売　主要商品一覧

品　番	詳　細
ULF5ÐCN1227LS*****	Lサイズ　キャビネット(両扉)
エプロン形状	1方エプロン
ビルトインリモコン	なし
カウンター長さ	1227(フリーサイズタイプ)
手洗器位置	左
水栓金具	ハンドル式水栓
紙巻器	***
手洗器カラー	5/6/7/8
キャビネット/幕板カラー	***
カウンターカラー	***
給排水位置	***
UGLT315R#**	サイドキャビネット
ULH6CLG158*	間口調整フィラー(収納タイプ)

※1　カウンター長さにより寸法が変わります。

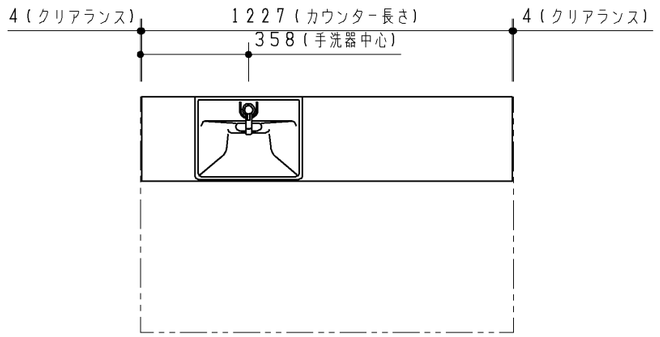

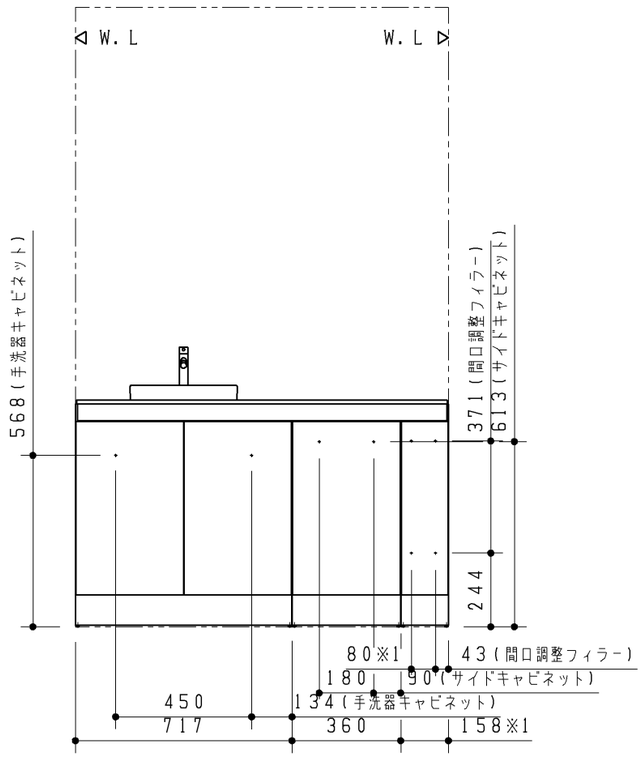

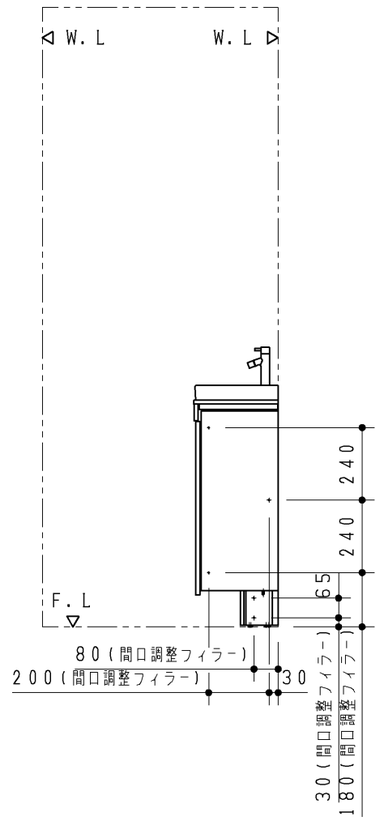

TOTO		第三角法	単位 mm	名称　フリーサイズタイプ　Lサイズ キャビネット(両扉)
製図　是澤	検図　園武 田藤	日付 17.06.15	尺度 1:20	品番　ULF5ÐCN1227LS***** (カウンター:ULG5ÐCN1227L***)
備考　ねじ固定位置詳細図				図番　VIS-ULF5ÐCN____LS

A3