水栓金具_外観類似品情報	No. R-013	洗面所

件名	TL315A 型・TL318A 型　本体形状違い
対象製品	＜一時止水機能なしタイプ＞ TL315A　TL315AN　TL315AS　TL315AUZ TL315AUZKX　TL315AUZN　TL315AUZS ＜一時止水機能付きタイプ＞ TL318A　TL318A1　TL318A1N　TL318A1S TL318A1UZ　TL318A1UZKX　TL318A1ZN TL318A1UZR　TL318A1UZS　TL318AR TL318AUZ　TL318AUZKX　TL318AUZR TL318AUZS　TL318AWZ　TL318AWZKX

画像はTL315AN

識別方法

■ＴＯＴＯマークの位置で判断してください。
■水栓本体形状で確認して判断してください。
■ハンドルのインデックス表示にて判断してください。

＜一時止水機能なしタイプ:TL315A 型＞

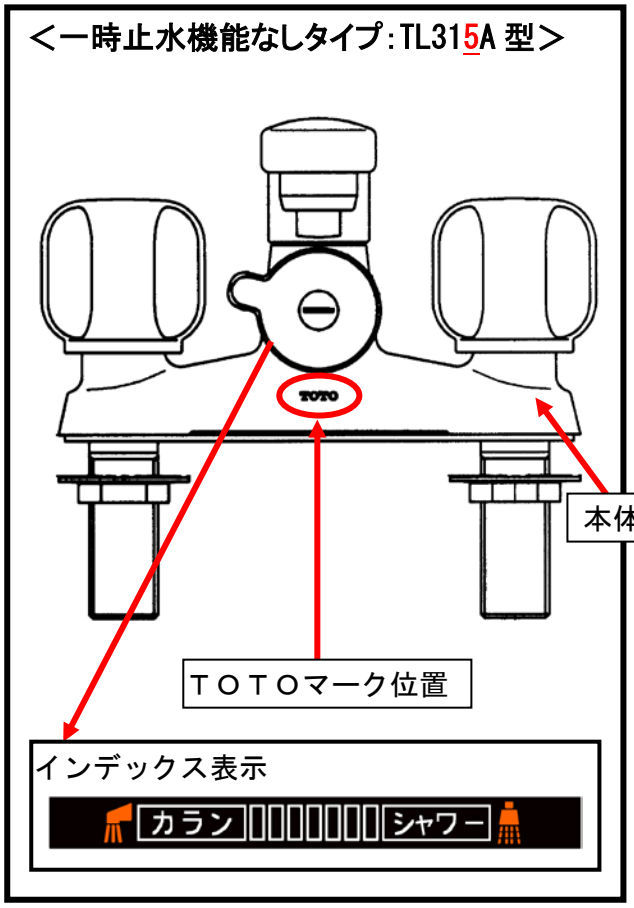

＜一時止水機能付きタイプ:TL318A 型＞

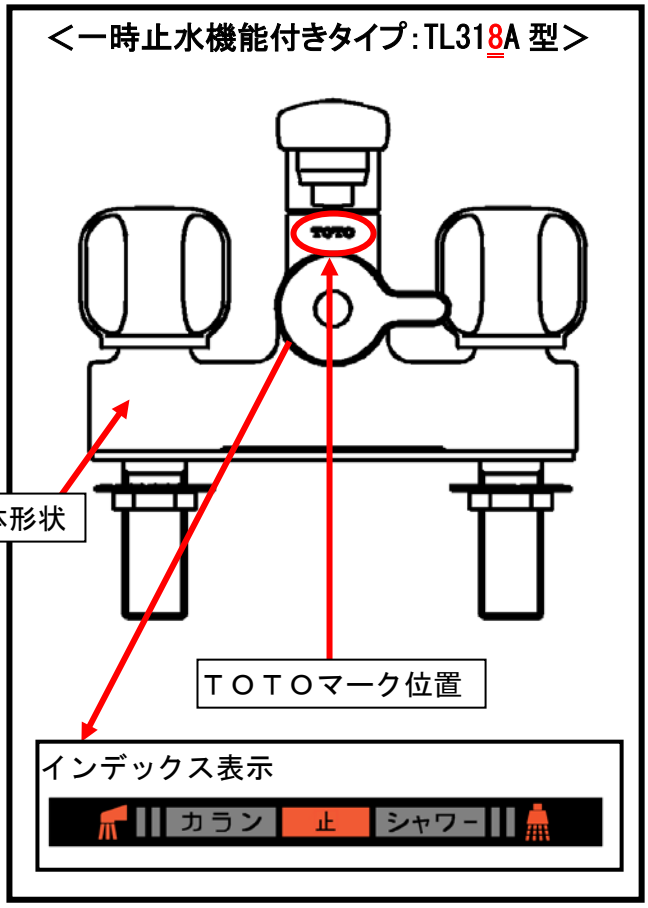

＜注意＞
切替えバルブ・スピンドルなどの補修部品が異なります。