生産中止図面
２０１７／１２

区分	
B	

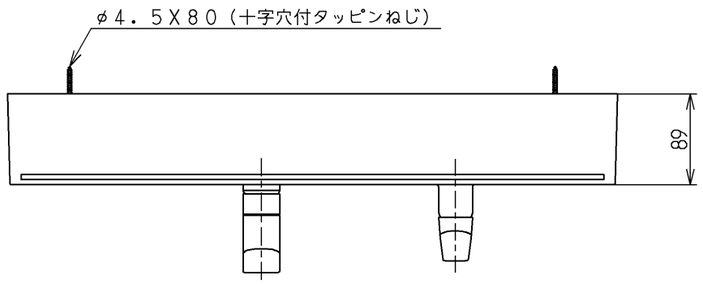

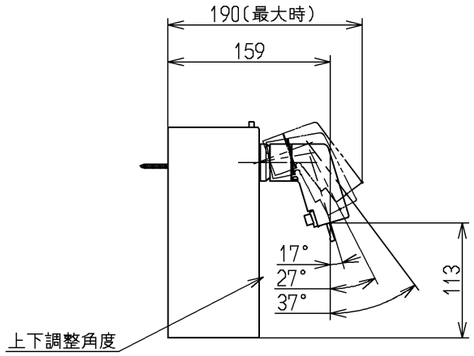

スパウト部（Ｐ視）

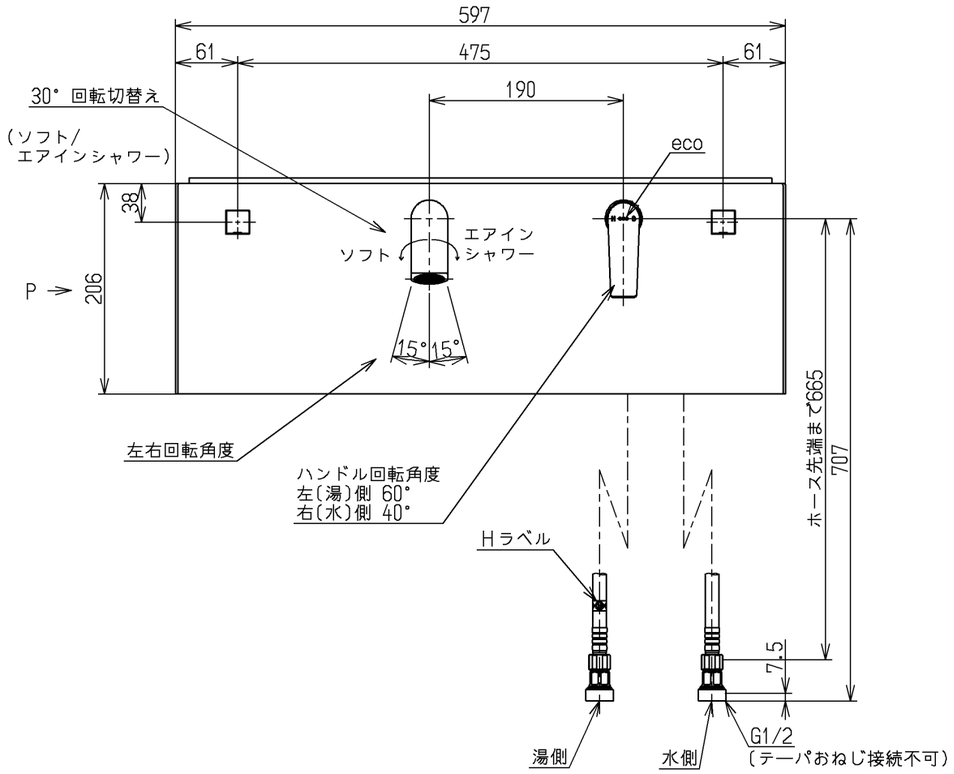

シャワーホース引出し長さ350

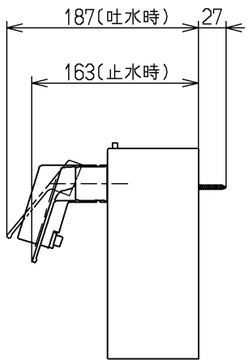

レバーハンドル部

仕様		
用途		一般住宅用
給水圧力	最低必要水圧	０．０７MPa（流動時）
	最高水圧	０．７５MPa（静止時） ※快適にお使いいただくためには、０．２MPａ程度の圧力をおすすめします。
使用可能水質		水道水または飲用可能な井戸水
使用環境温度		１～４０℃ ※凍結が予想される地域では、ご使用できません。
最高給湯温度		８５℃
特記事項		(1)湯圧が水圧より高くならないように設定してください。 (2)安全のため給湯温度は60℃以下でのご使用をおすすめします。 (3)湯水を逆に配管しないでください。

※エコシングル
レバー中央までは「水」がでます

節湯
C1

水道法適合品（JIS）

TOTO			単位 mm	名称 壁付シングル混合水栓
製図 竹下	検図 今宮 藤井	日付 17.12.15	尺度 1：6	エコシングル、ハンドシャワー、エアイン、パネル付
備考 逆止弁付				図番 TL363-1EE

A3