生産中止図面
２００３／０４

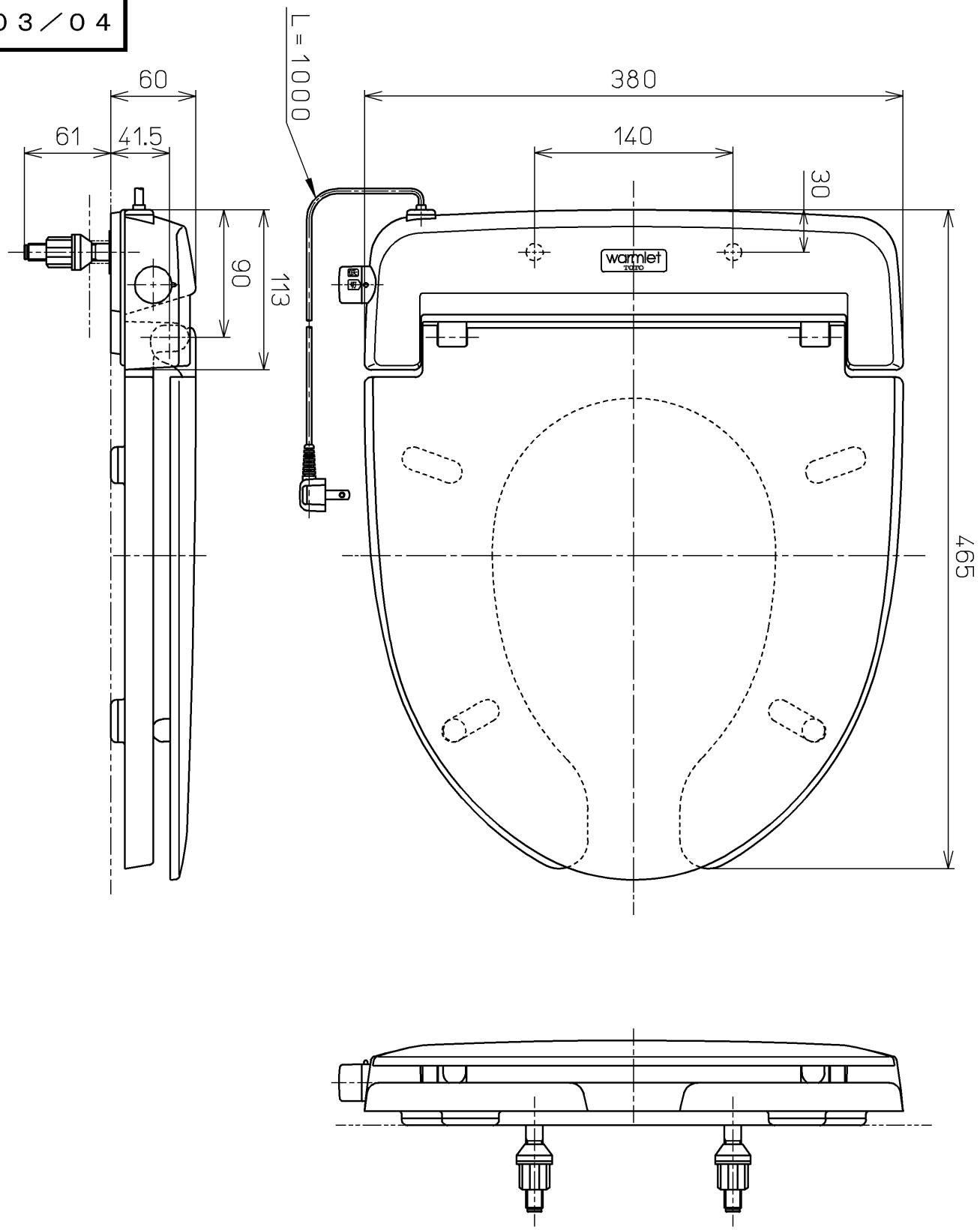

TOTO			単位 mm	名称 暖房便座
製図 奥村	検図 藤井 因間	日付 97-09-09	尺度 1：4	品番 TCF102Y
備考				図番 TCF102Y=A1000
				ページNo. 1-1 (改)