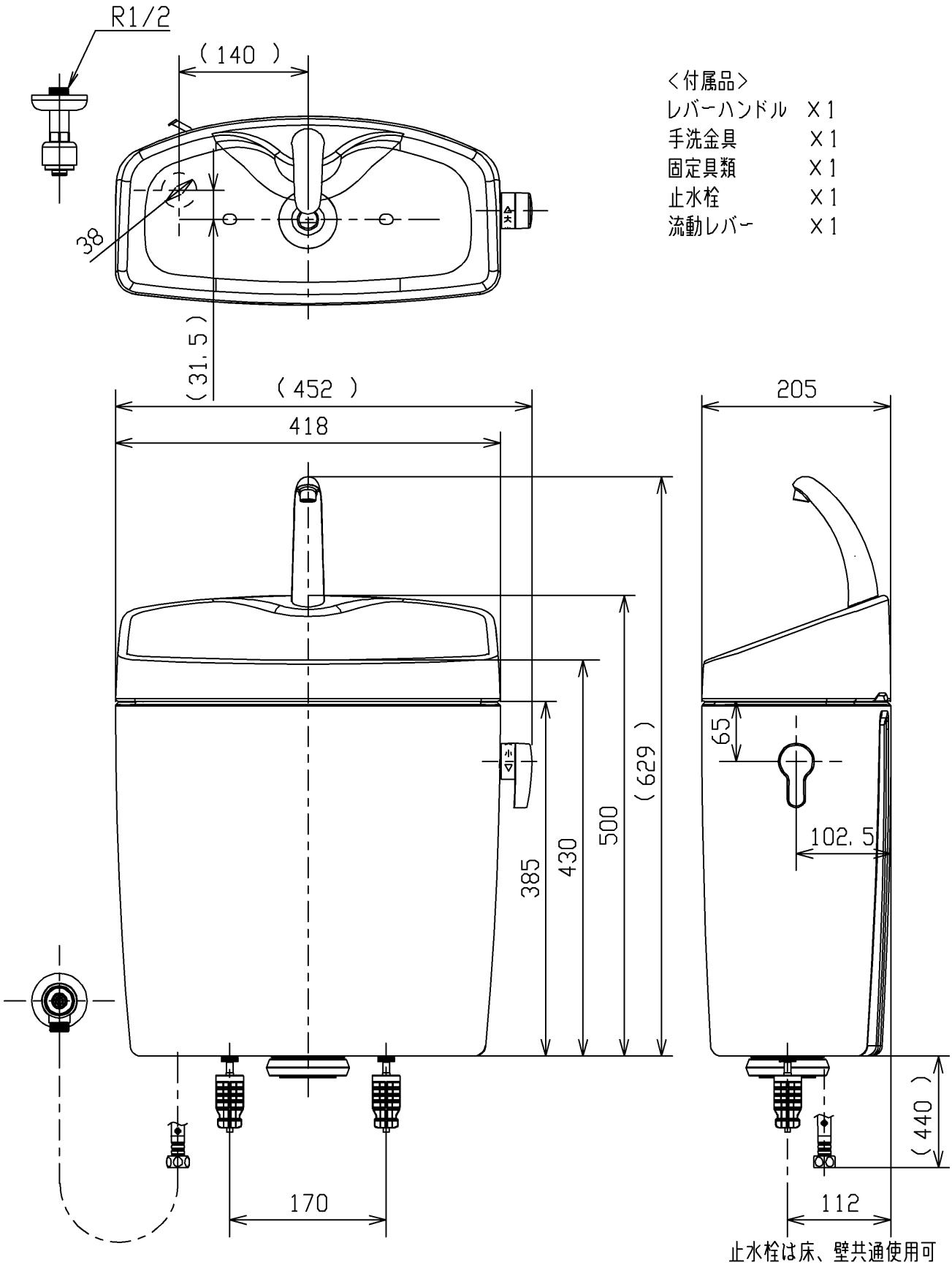

<付属品>

レバーハンドル	X1
手洗金具	X1
固定具類	X1
止水栓	X1
流動レバー	X1

TOTO		単位 mm	名称 手洗付密結タンクピュアレストQR
製図 京田	検図 迫田 酒井	日付 18/07/24	尺度 1:6
備考		品番	SH233BF
		図番	SH233BF=D2
A4		ページNo. 1/1	(改)