生産中止図面
２０１５／０７

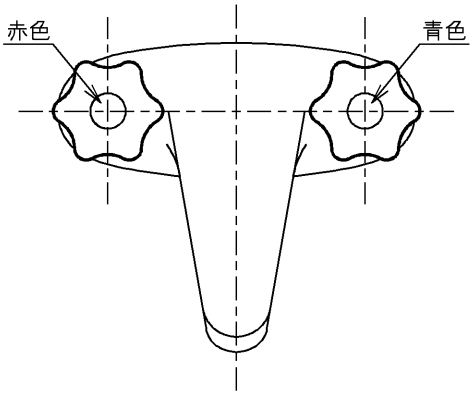

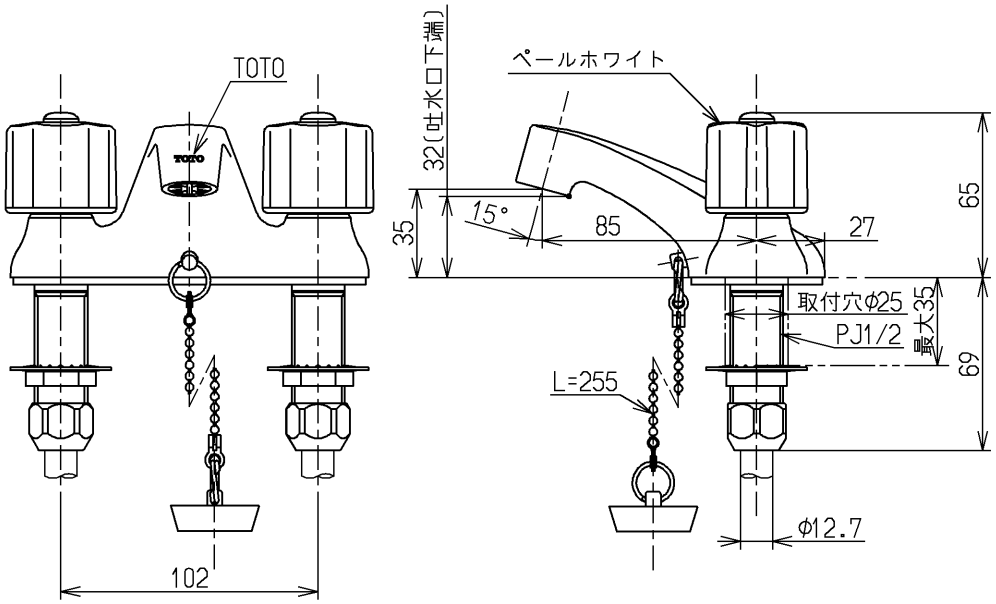

水道法適合品

TOTO		単位 mm	名称 台付2ハンドル１３（ゴム栓・共）（洗面）
製図 安永	検図 植村 畑中	日付 15.07.10	尺度 1：3
備考 固定こま式			図番 TL306R3GU

A4