生産中止図面
１９９６／０３

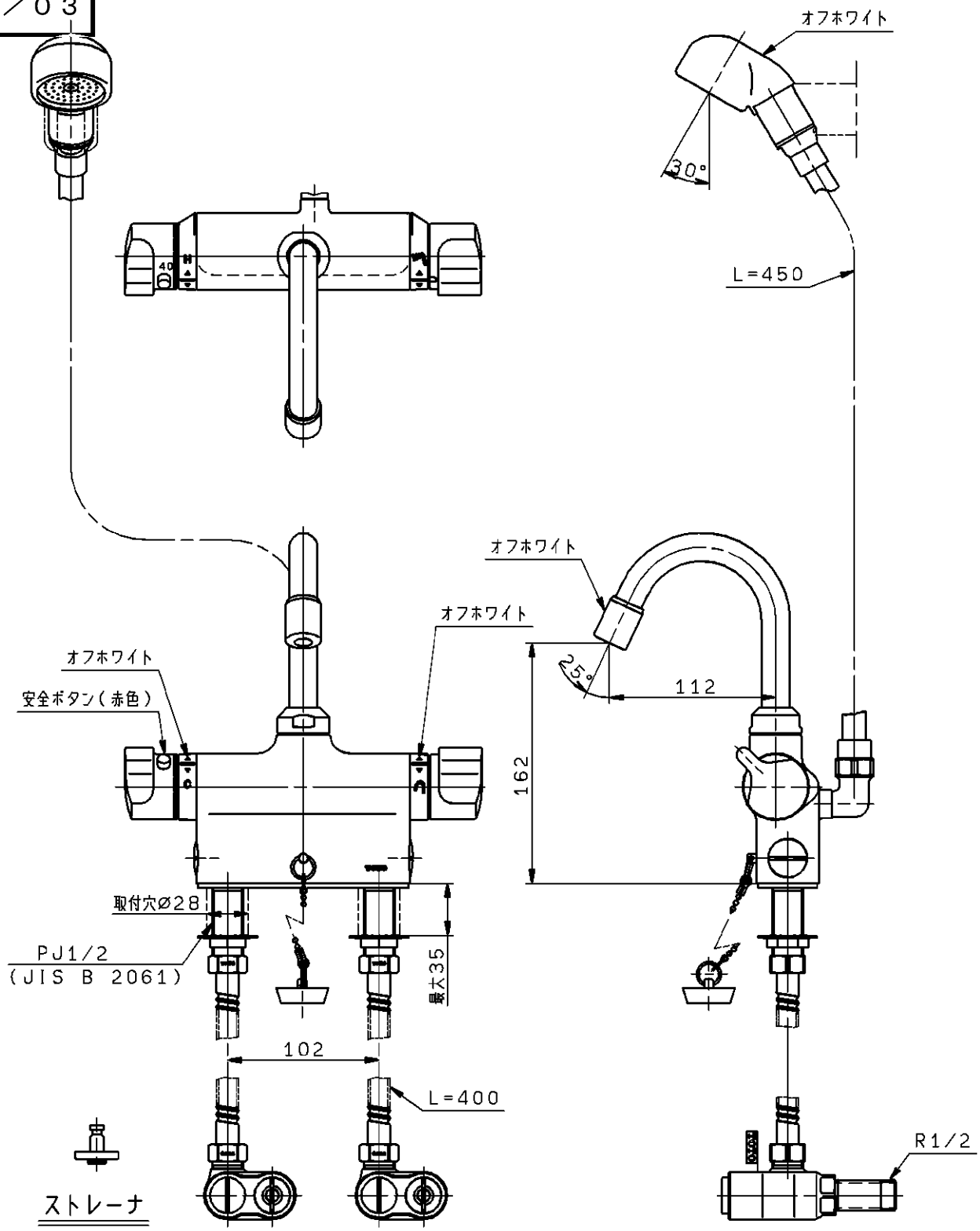

東陶機器株式会社		第三角法	単位 mm	名称 サーモスタット混合栓
製図 前田	検図 竹下 大庭 戸村	日付 6. 9. 1	尺度 1：4	品番 TL391AGX
備考 日本水道協会検査品				