生産中止図面
２０００／０４

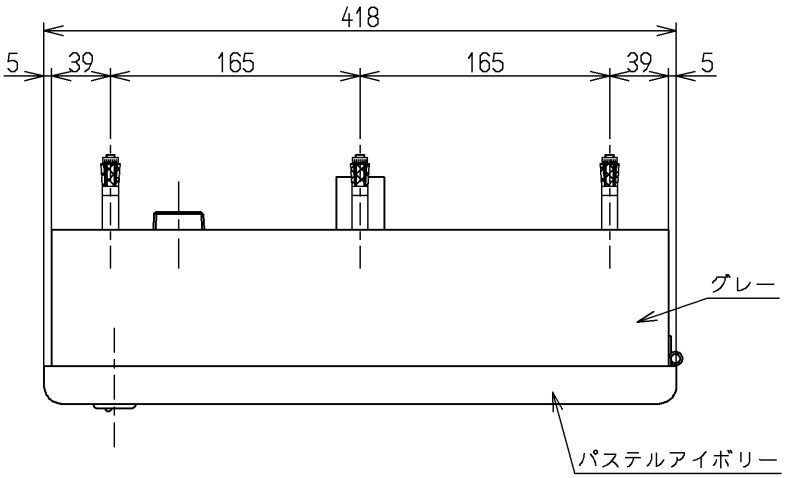

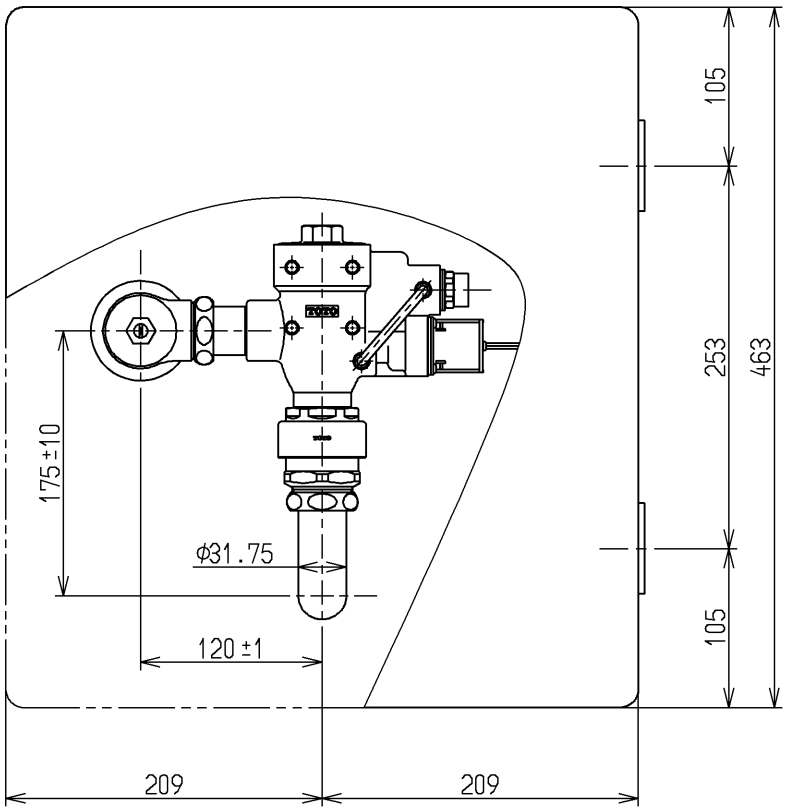

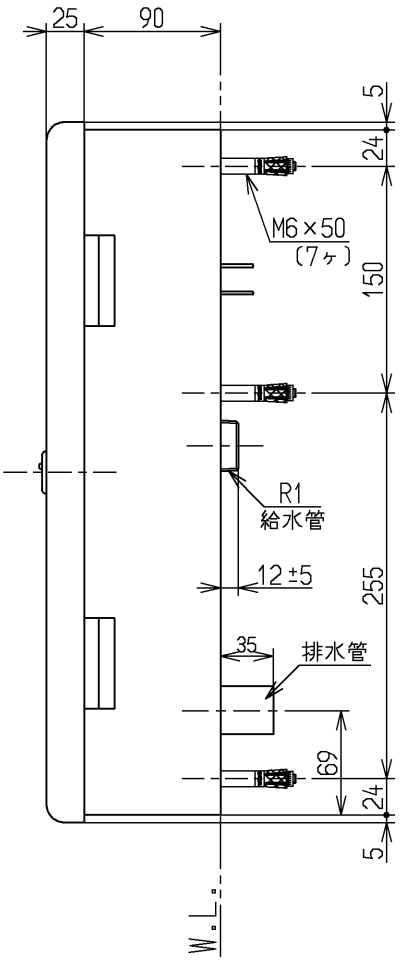

便器洗浄に海水を使用する船舶関係は 耐海水用をご利用ください
中水・工業用水・井水を使用する場合は 特殊品をご利用ください

TOTO			単位 mm	名称 自動フラッシュバルブ（露出ボックス型）
製図 壱岐尾	検図 岩中 酒井(和)	日付 00.03.14	尺度 1：5	図番 TEF66LX
備考 第三者認証自社検査品				

A4