生産中止図面
２０１４／１２

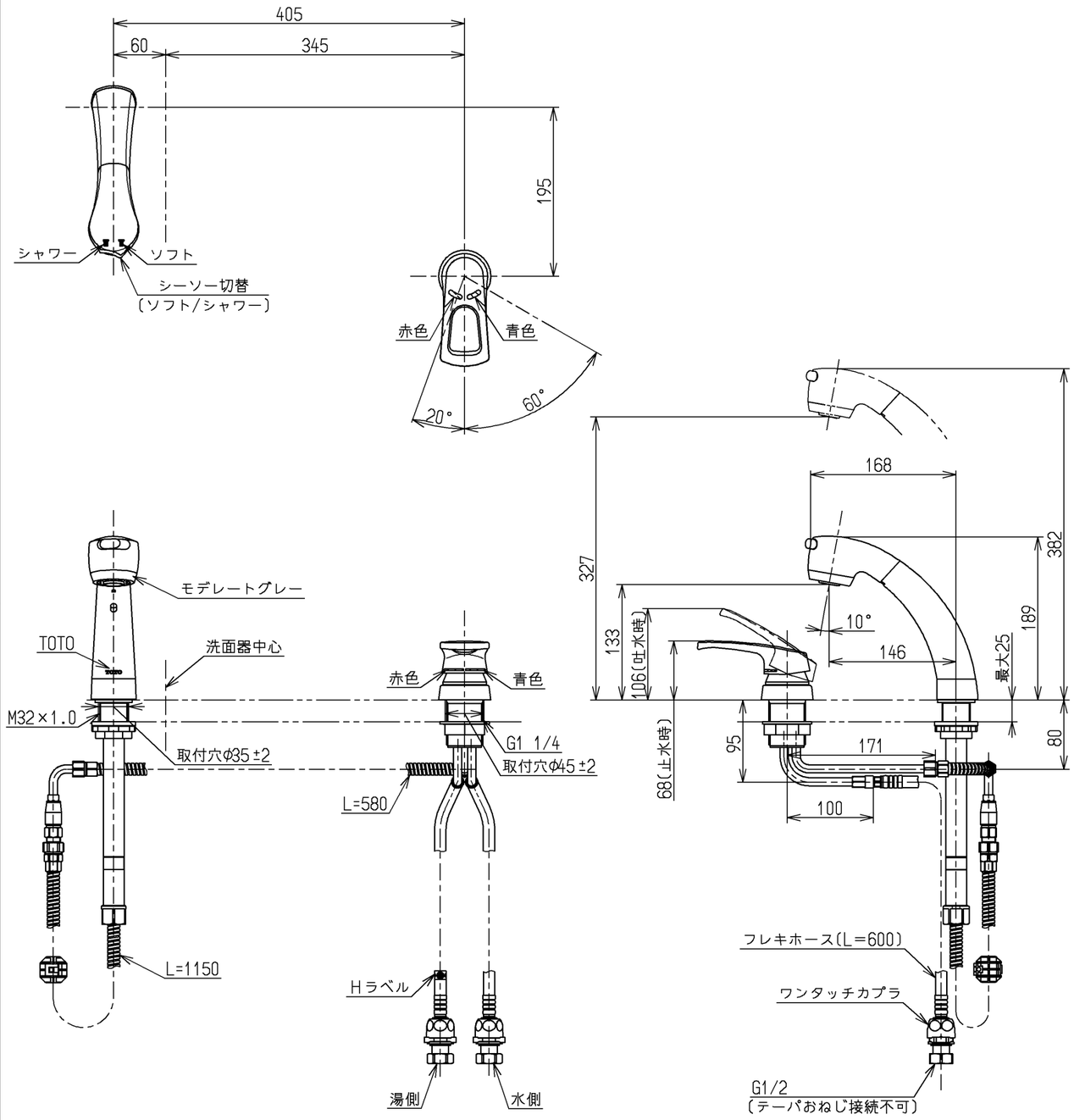

仕様		
用途		一般住宅用
給水圧力	最低必要水圧	0．05MPa（流動時）
	最高水圧	0．75MPa（静止時） ※快適にお使いいただくためには、0．2MPa程度の圧力をおすすめします。
使用可能水質		水道水または飲用可能な井戸水
使用環境温度		1～40℃ ※凍結が予想される地域では、ご使用できません。
最高給湯温度		85℃
特記事項		(1)湯圧が水圧より高くならないように設定してください。 (2)安全のため給湯温度は60℃以下でのご使用をおすすめします。 (3)湯水を逆に配管しないでください。

高温出湯規制タイプ
ウォータハンマー低減機構内蔵
シャワーホース引出し長さ400

水道法適合品

TOTO		単位 mm	名称 台付シングル１３（シャワ）（洗面）（ＪＩＳ）
製図 和田照	検図 小西千 本田忠	日付 14.12.24	尺度 1：6
備考 逆止弁付			図番 TL389A1

A3