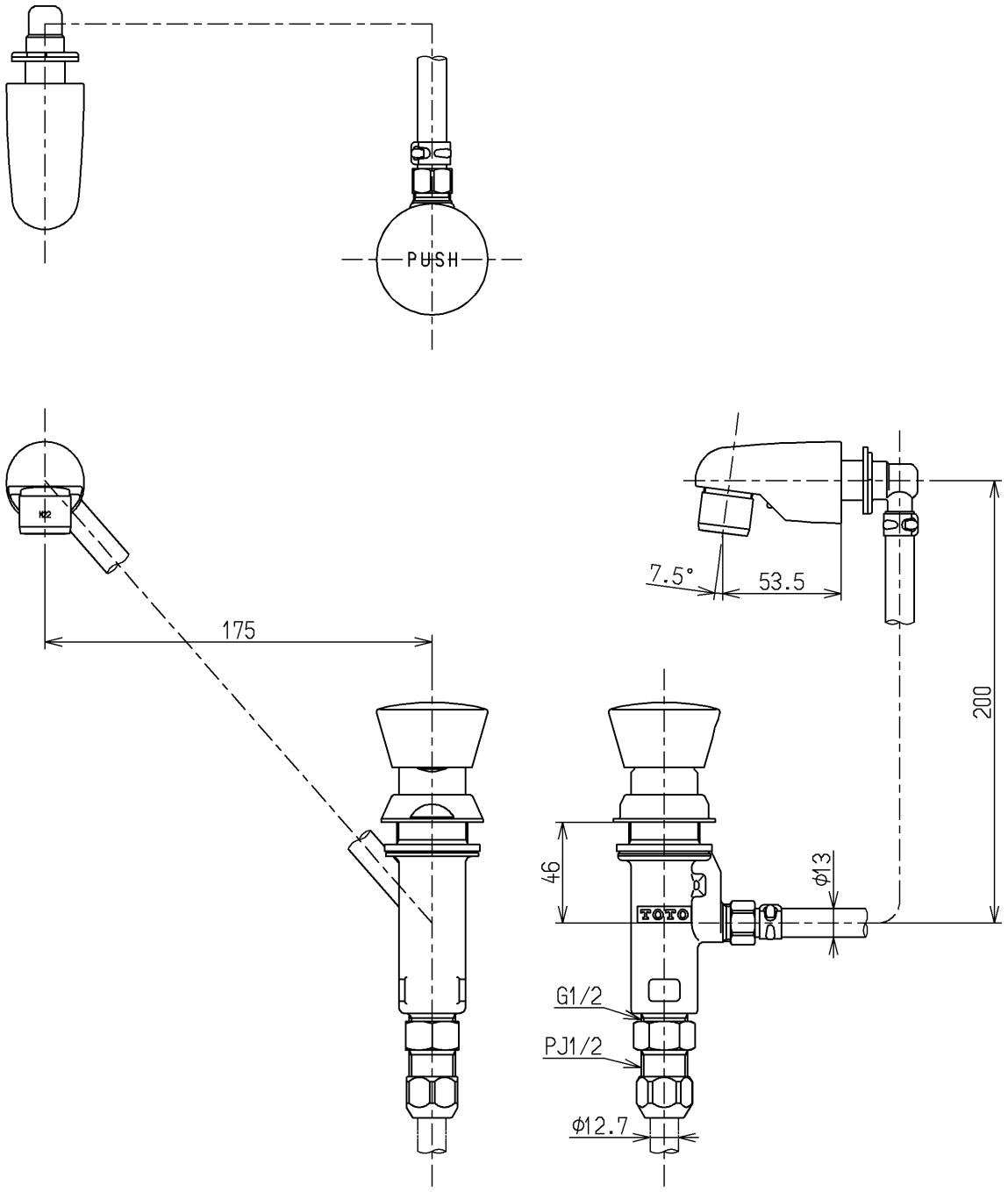

水道法適合品(JIS)

TOTO		単位 mm	名称	自閉式手洗器用水栓
製図 朝原	検図 松井 中村 陽 竹林	日付 15.06.25	尺度 1：3	埋込
備考			図番	TL813-1A

A4