生産中止図面
１９９７／０３

色番	色彩	記号
#N1C	オフホワイト	
	色番なし	

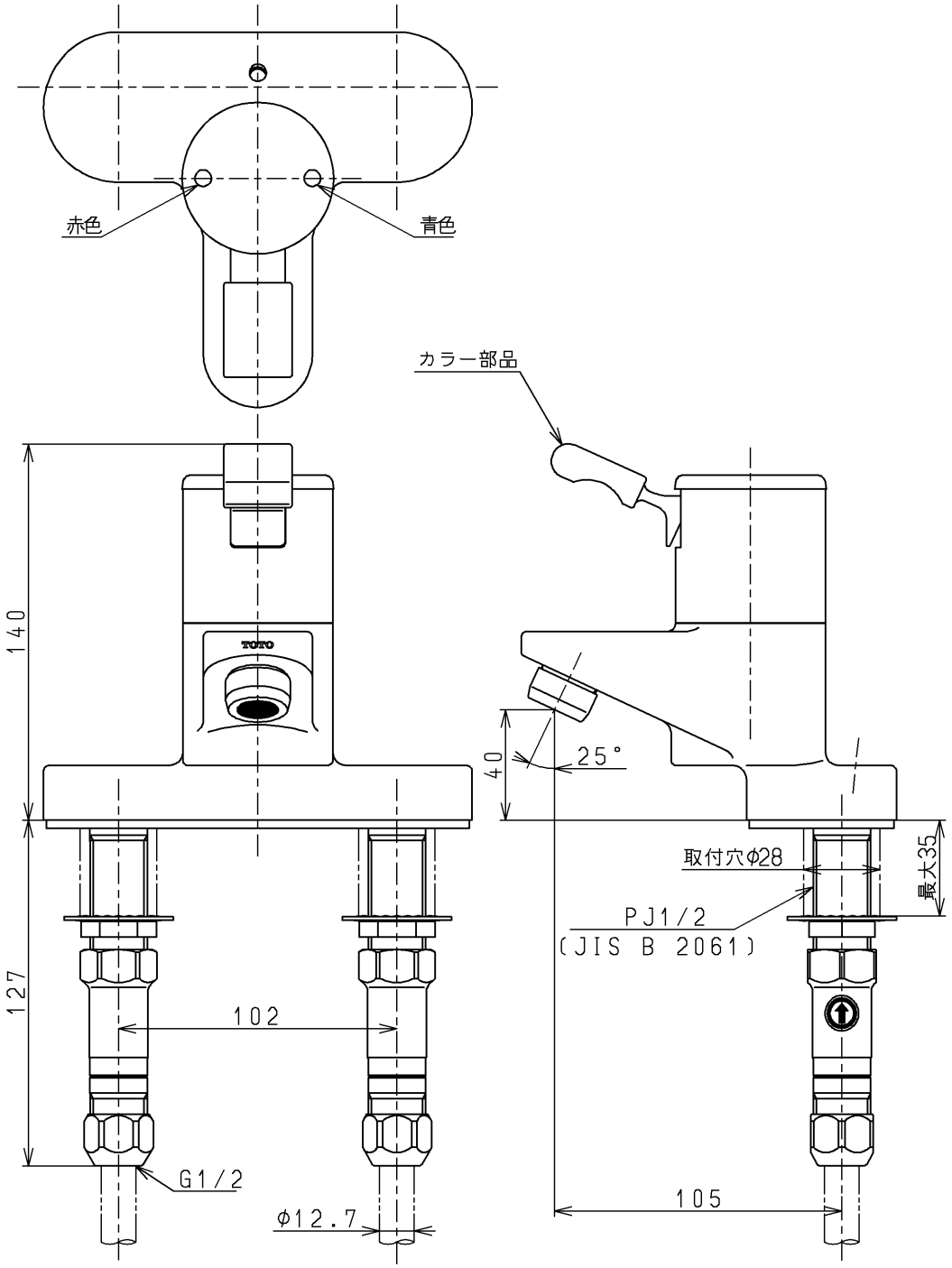

TOTO		単位 mm	名称 シングルレバー混合栓
製図 安藤	検図 垣原	日付 97. 2.17	尺度 1:2.5
備考 逆止弁付			図番 TL180A

A4