生産中止図面
２０１１／０３

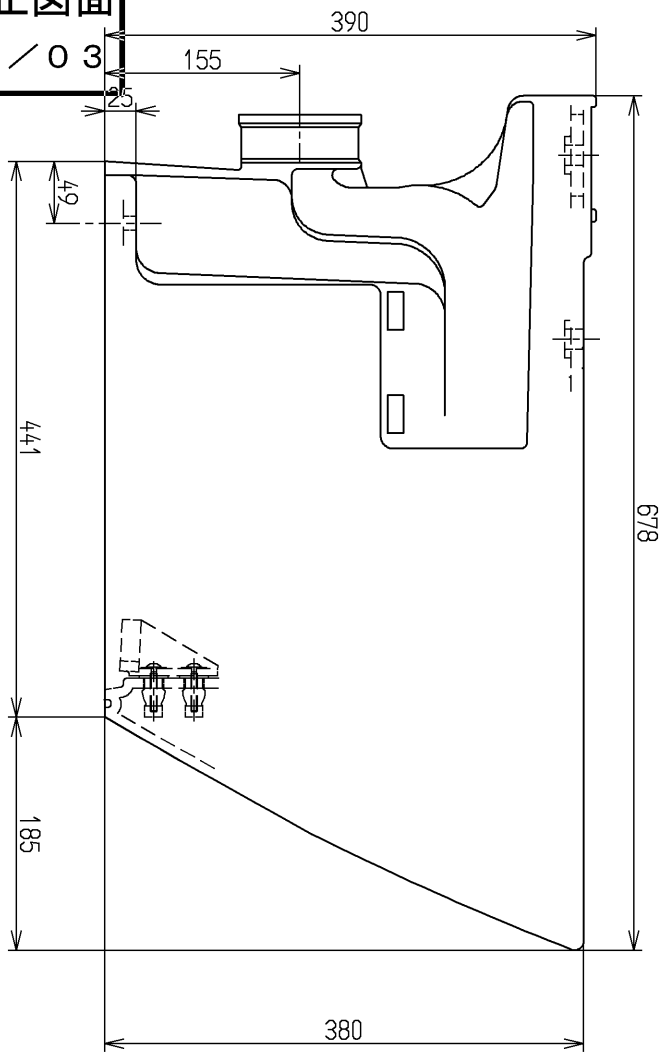

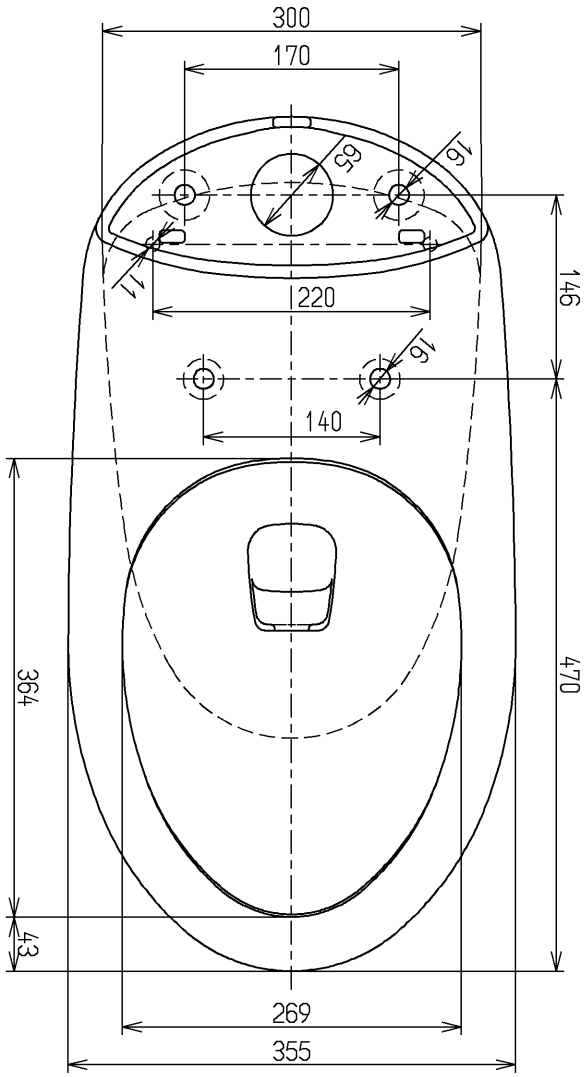

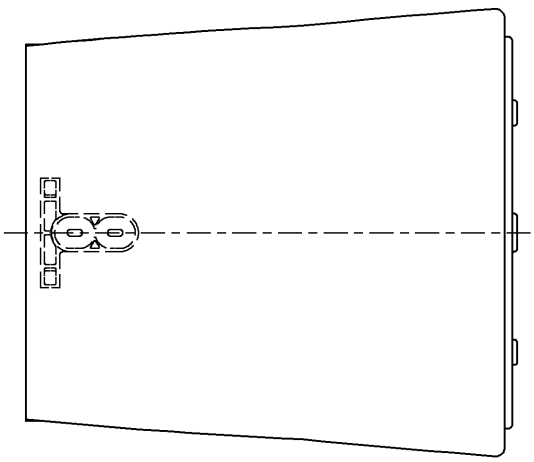

TOTO		単位 mm	名称 腰掛式タンク密結形床上排水サイホン防露便器
製図 木村(晴)	検図 吉永(雄)	日付 11.03.31	尺度 1：6
備考			図番 C205BP

A4