主要商品一覧

品　番	詳　細
ULJC1653L＊NN1＊＊A	手洗器/キャビネットセット
エプロン形状	1方エプロン
カウンター長さ	1653㎜
手洗器位置	左
水栓金具	＊＊＊
タオル掛け	なし
化粧鏡	なし
手洗器カラー	ホワイト
キャビネットカラー	＊＊＊
カウンターカラー	＊＊＊
給排水位置	壁給水・壁排水
ULM080A＊L	間口調整フィラー(固定タイプ)
ULM141B＊L	間口調整フィラー(固定タイプ)

※1　カウンター長さによって寸法が変わります

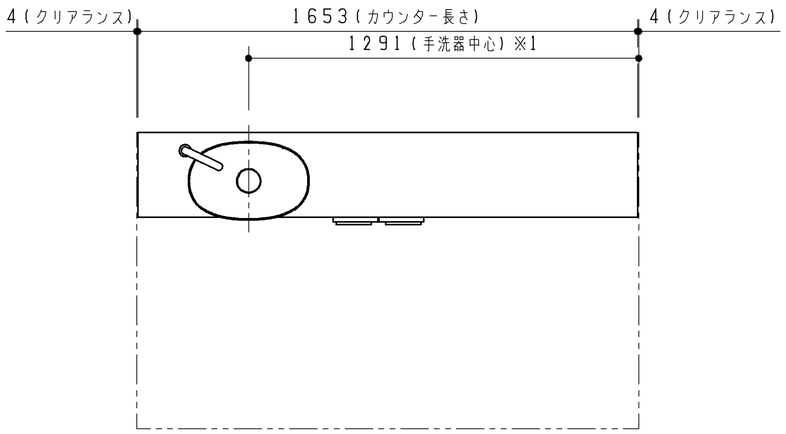

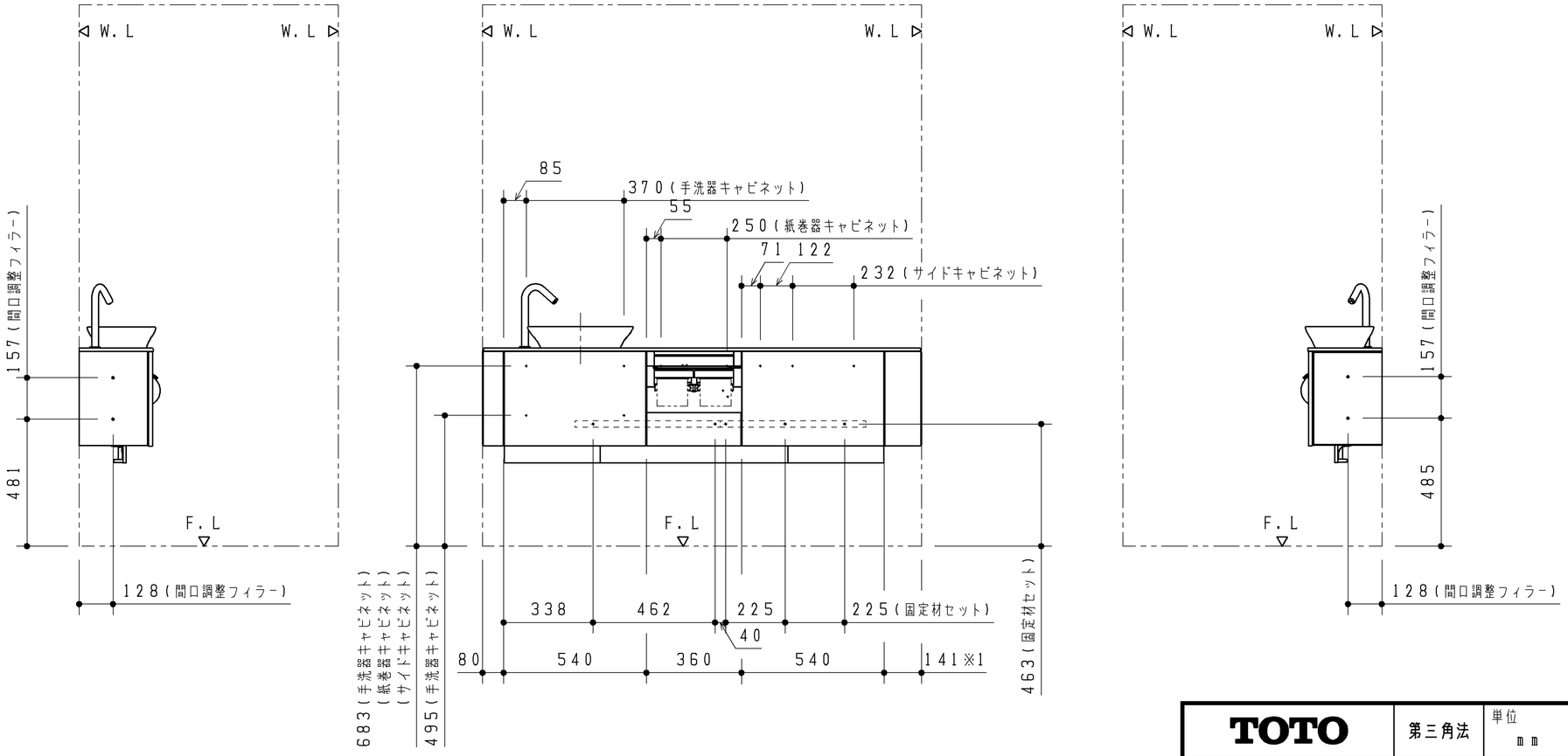

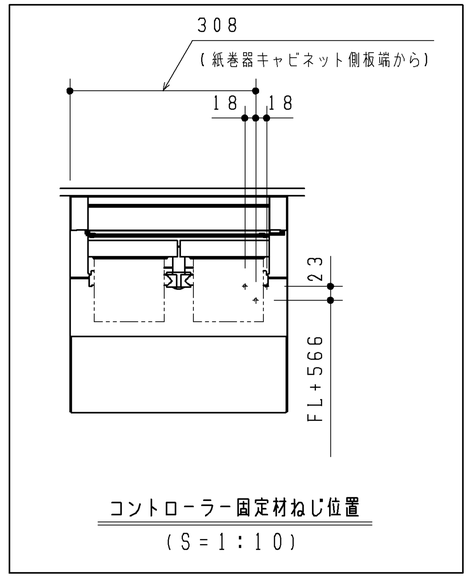

コントローラー固定材ねじ位置

(S=1:10)

TOTO	第三角法	単位 ㎜	名称	フローティングデザインシリーズ (1方エプロン　カウンター長さ1653~1714)
製図 小埜	検図 園武 田藤	日付 17.06.15	尺度 1:20	品番 ULJC1653L＊NN1＊＊A (カウンター:ULLC1653L＊)
備考 ねじ固定位置詳細図				図番 ＊＊＊

A3