主要商品一覧

品　番	詳　細
ULJR1566L＊NN1＊＊A	手洗器／キャビネットセット
エプロン形状	2方エプロン
カウンター長さ	1566㎜
手洗器位置	左
水栓金具	＊＊＊
タオル掛け	なし
化粧鏡	なし
手洗器カラー	ホワイト
キャビネットカラー	＊＊＊
カウンターカラー	＊＊＊
給排水位置	壁給水・壁排水
ULM128B＊L	間口調整フィラー（固定タイプ）

※1　カウンター長さによって寸法が変わります

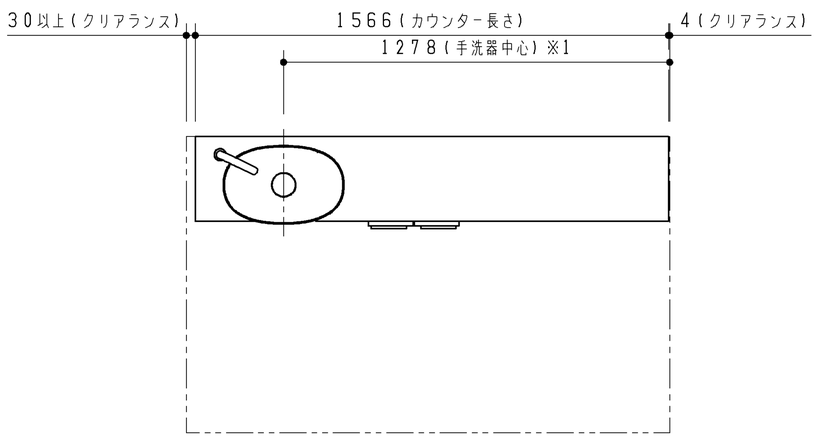

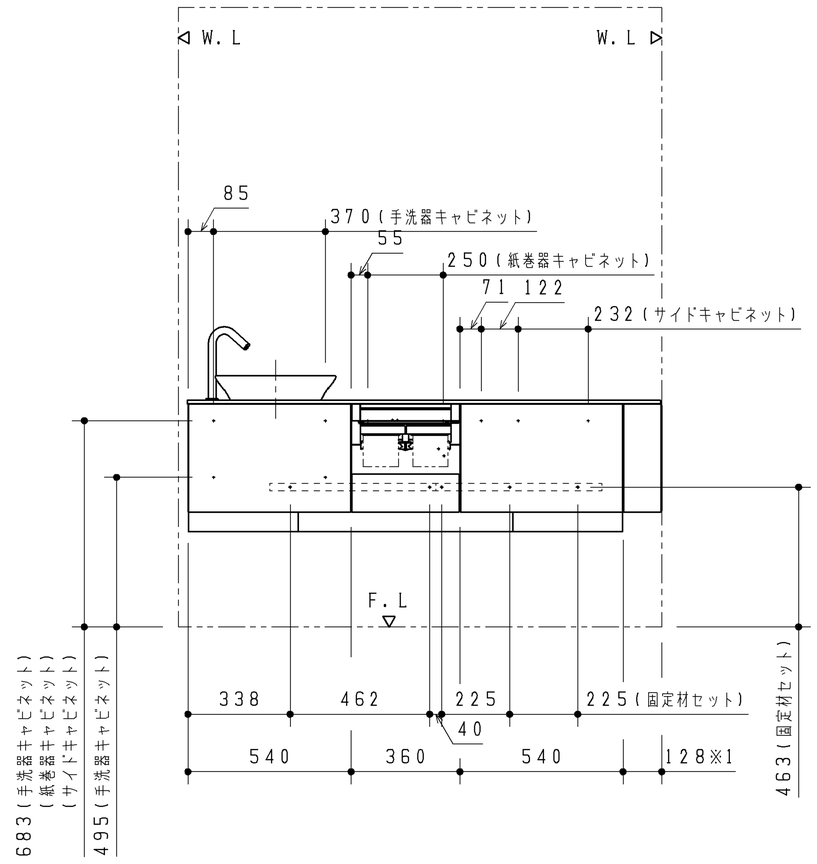

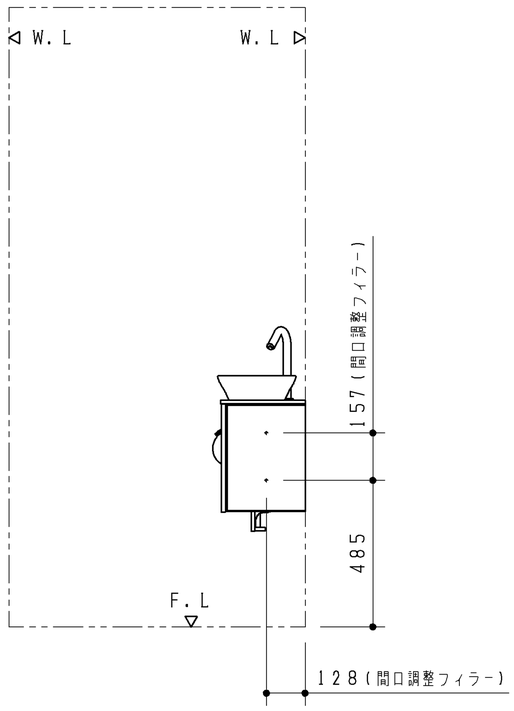

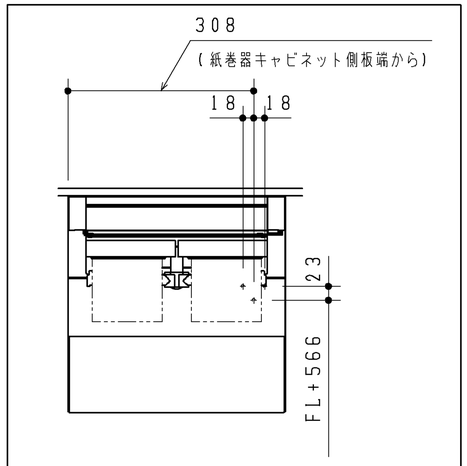

コントローラー固定材ねじ位置

（S＝1：10）

TOTO	第三角法	単位 ㎜	名称	フローティングデザインシリーズ（2方エプロン　カウンター長さ1566～1640）
製図 小埜	検図 園武 田藤	日付 17.06.15	尺度 1：20	品番 ULJR1566L＊NN1＊＊A（カウンター：ULLR1566L＊）
備考 ねじ固定位置詳細図				図番 ＊＊＊

A3