付属品	数量
紙巻器	1個

色番	扉　色
#NW1	ホワイト
#EL	ライトウッドN
#MW	ダルブラウン
#ML	ミルベージュ

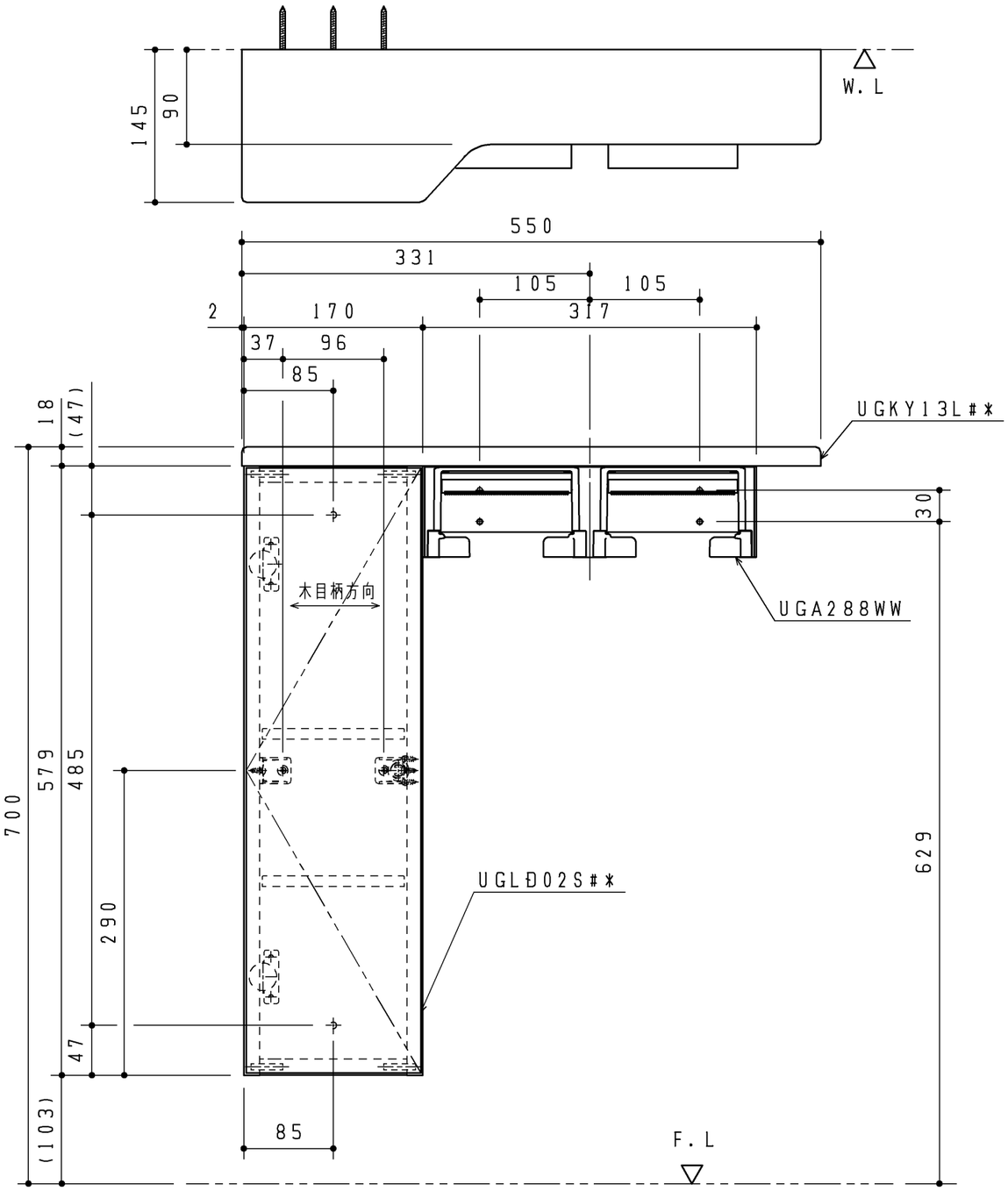

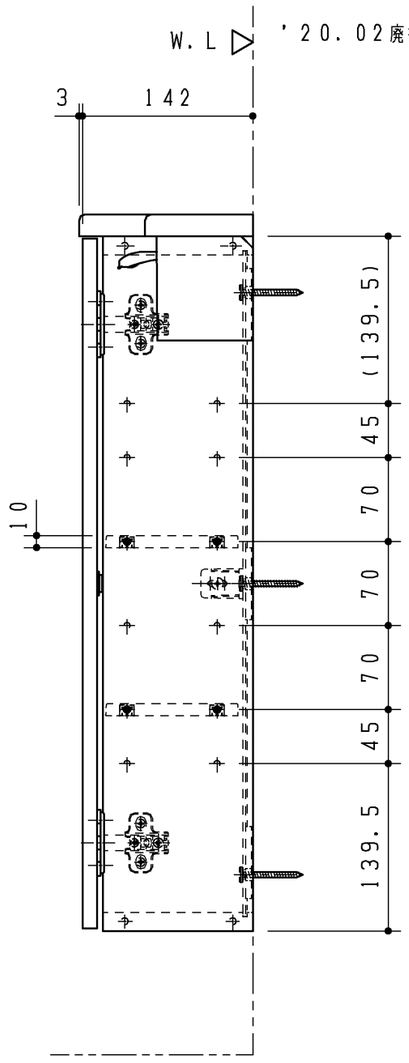

※本図は左勝手を示す。

※図は左吊元を示す。

※扉開き角度95度、スライド丁番はキャッチ無。

※キャビネットの付属品はキャビネット単品図（UGLD02S#*）でご確認願います。

TOTO		第三角法	単位 mm	名称 フロア収納（露出・スリム・550定寸）
製図 加治	検図 廣田	日付 23.06.02	尺度 1:5	品番 UYC03LS#*
備考				図番

A3