主要商品一覧

品　番	詳　細
UWFEA*L**********	キャビネット奥行き256　L型　Mサイズ　まるごと収納タイプ（左勝手）
手洗器水栓金具	自動水栓／自動水栓（電気温水器付）／ハンドル式水栓
紙巻器	メタル製紙巻器／樹脂製紙巻器
タオル掛け	＊＊＊（ビス位置は単品図にてご確認ください）
手すり	＊＊＊（ビス位置は単品図にてご確認ください）
化粧鏡	＊＊＊（ビス位置は単品図にてご確認ください）
給排水	床排水（排水芯135mm）

紙巻器固定部詳細

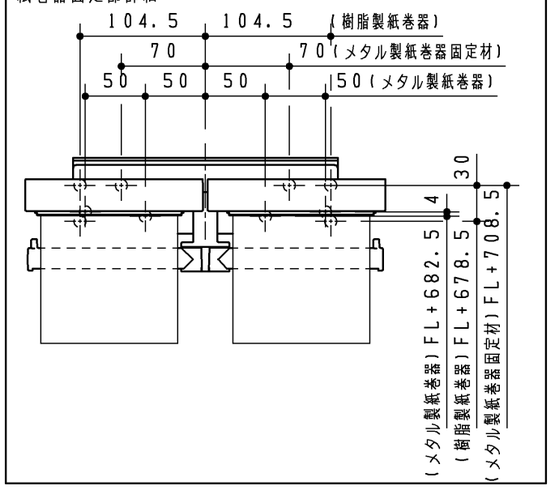

タイル・コンクリート壁の場合は、
下記位置にねじ先端と壁の干渉を防ぐための穴（φ5）をあけてください。

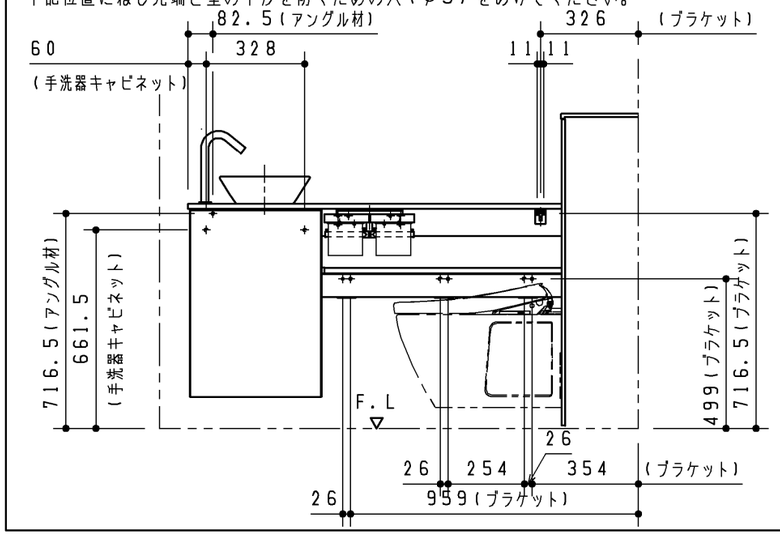

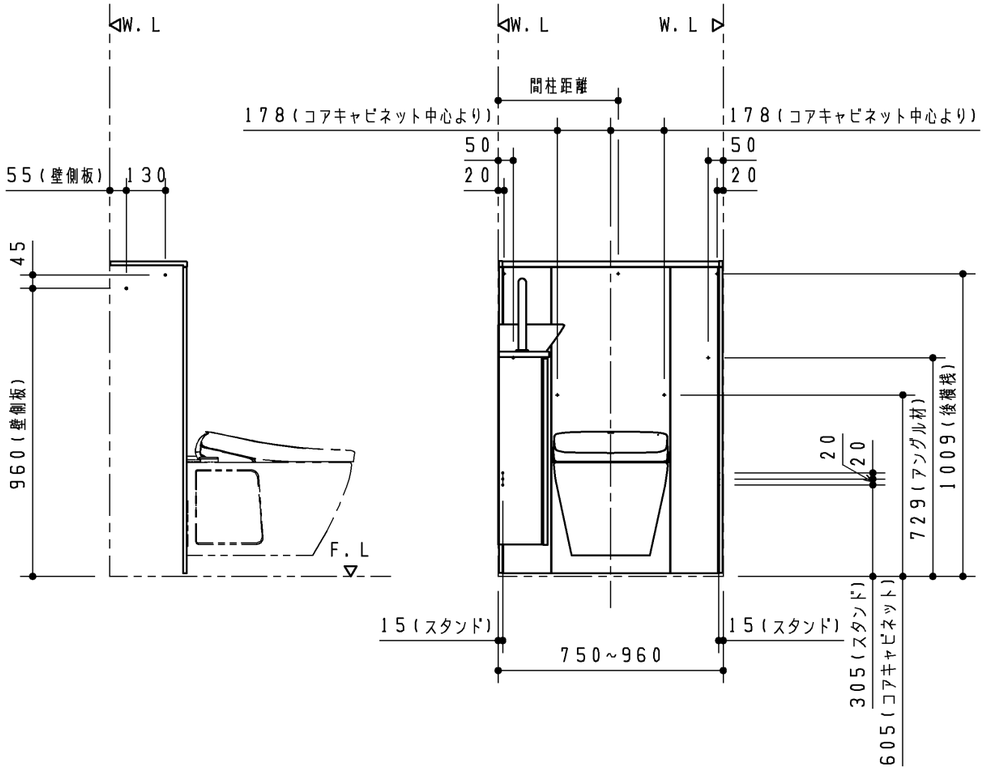

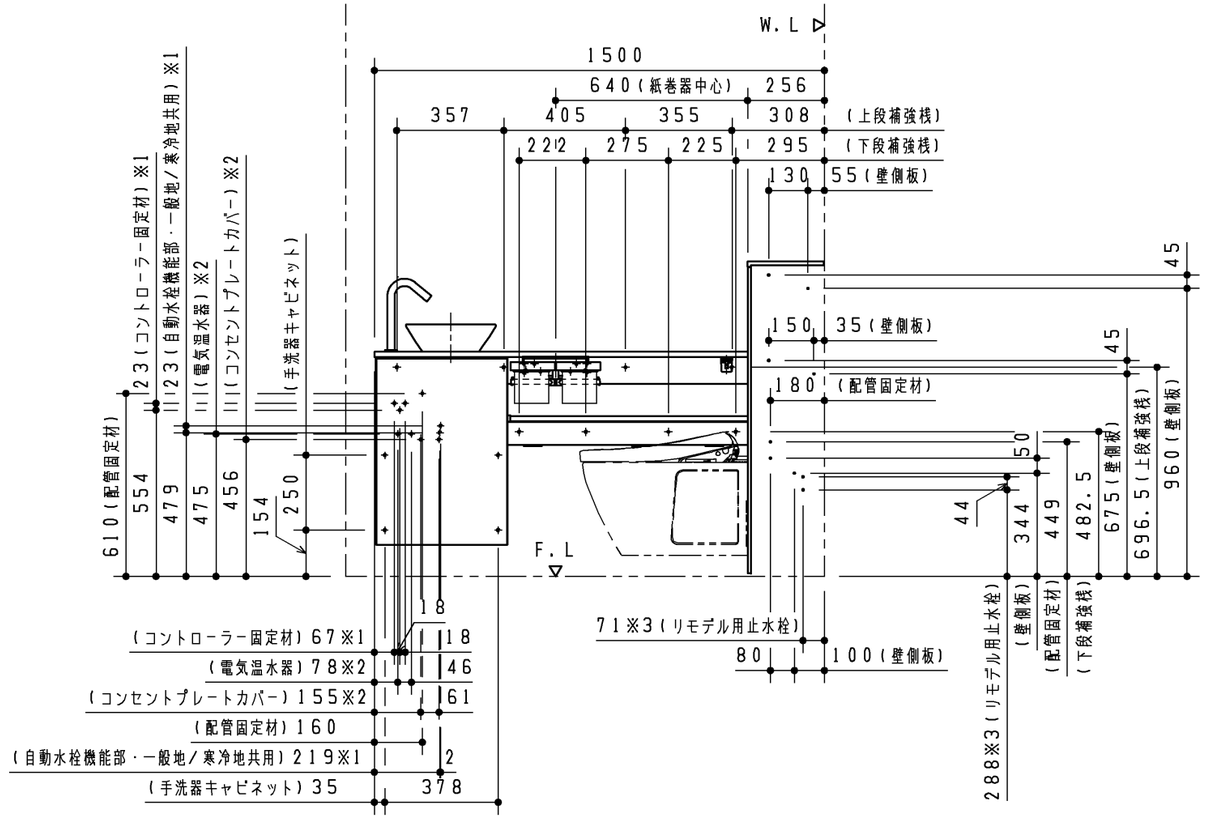

※1　自動水栓（電気温水器付含む）の場合
※2　電気温水器付の場合
※3　リモデル用給水の場合
※　　ハンドル式水栓は※1、2は不要です。

TOTO		第三角法	単位 mm	名称　レストパルF　キャビネット奥行き256 L型　Mサイズ　まるごと収納タイプ　左勝手
製図　小埜	検図　大井	日付 23.06.01	尺度 1:20	品番　UWFEA*L**********
備考　ねじ固定位置詳細図				図番　VIS-UWFEA-L

A3