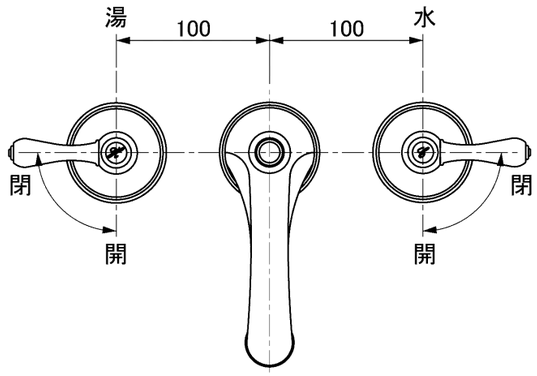

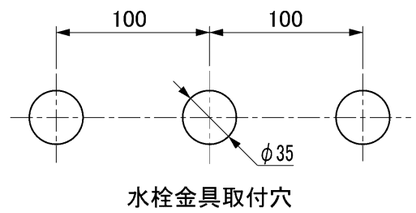

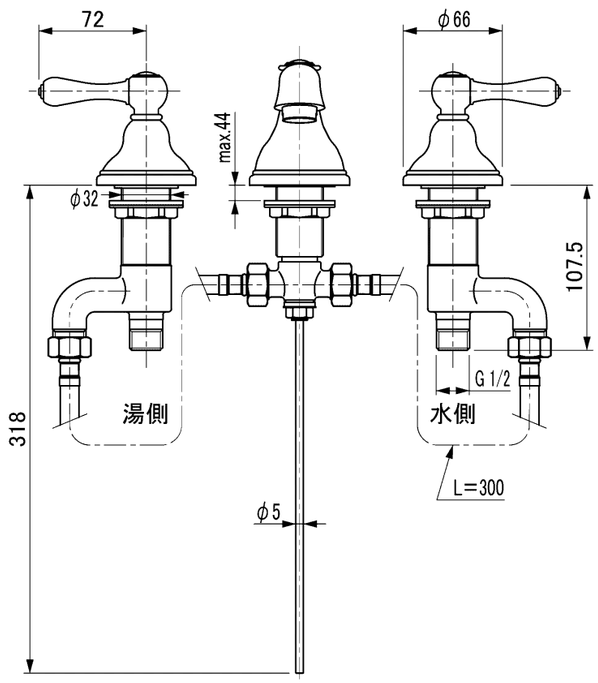

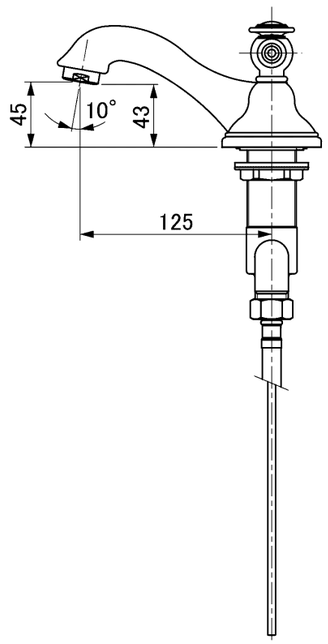

用途		一般住宅用(屋内用)
給水圧力	最低必要水圧	0.05MPa(流動圧)
	最高水圧	0.60MPa(静水圧) ※快適にお使いいただくためには、0.2～0.3MPa程度の圧力をおすすめします。
使用可能水質		水道水
使用環境温度		1～40℃ ※寒冷地仕様ではありません、凍結が予想される場合は凍結予防をしてください。
最高給湯温度		85℃ ※安全のため給湯温度は60℃以下でのご使用をおすすめします。
特記事項		(1)水圧は湯水ほぼ同圧、且つ湯圧が水圧より高くならないように設定してください。 (2)湯水を逆に配管しないでください。

セラトレーディング株式会社		単位 mm	名称 湯水混合水栓
製図 木場	検図 井田	日付 24.10.28	尺度 1 : 4
備考 (JIS)			品番 CET7102A
			図番 CET7102A

A3