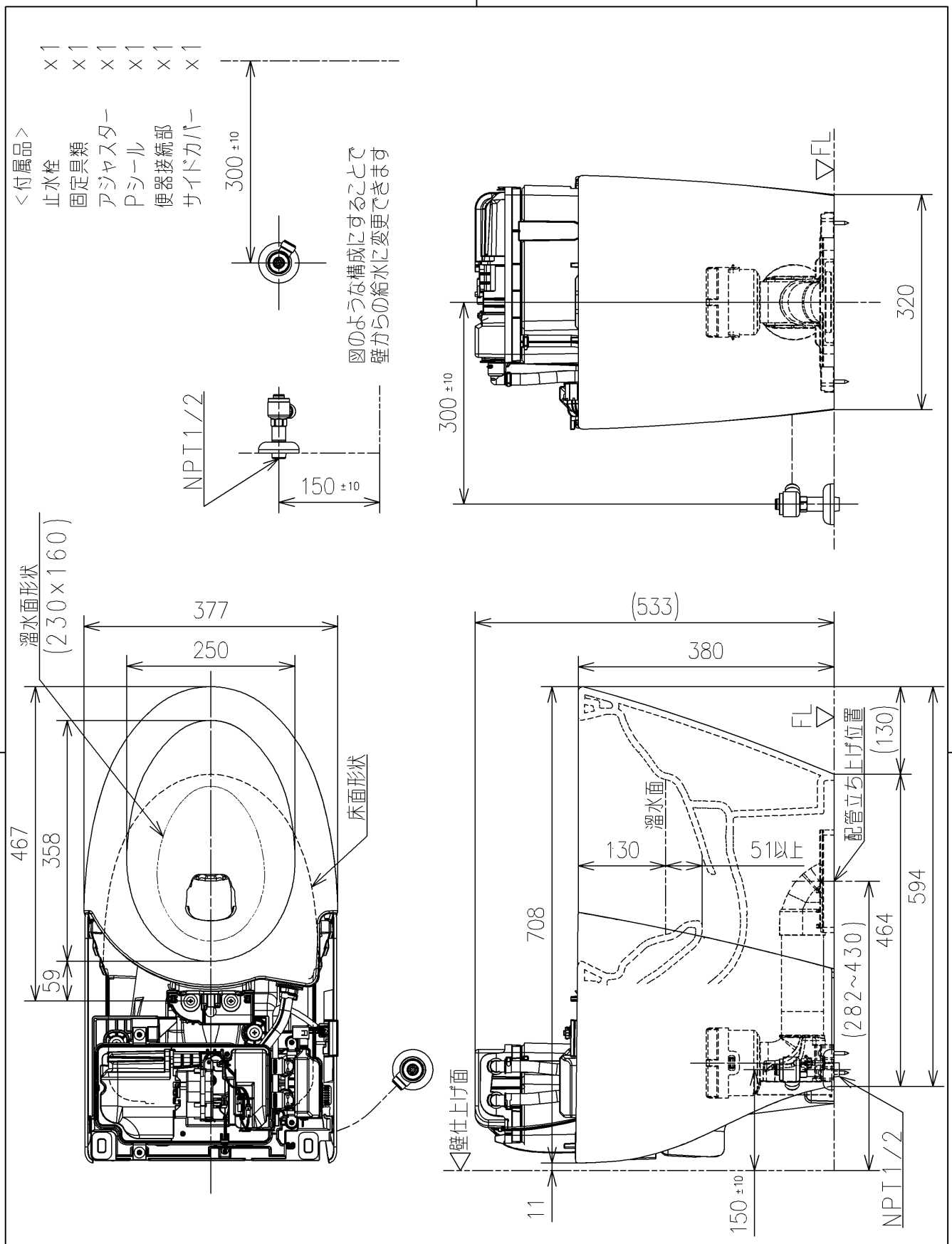

TOTO		UNIT mm	SCALE 1:8	DATE 2025-Jun-06	DRAWN risa.ueno
TITLE 床置床排水大便器（GGA）					CHECKED keisuke.okada
FLOOR-MOUNTED TOILET BOWL(GGA)					APPROVED hideki.tanimoto
REMARKS					ITEM NUMBER CS877BM

※日本販売品の衛生陶器の寸法許容差はJIS A5207に準ずる

PAGE No. 1/1 A4