<付属品>
止水栓 ×1
固定具類 ×1
アジャスター ×1
Pシール ×1
便器接続部 ×1
すっきりパネル ×1

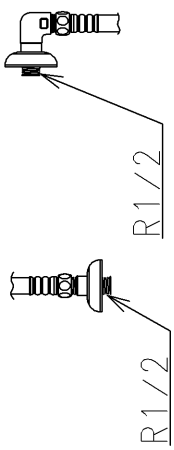

壁給水の場合
床給水の場合
給水部位を用途によって変更します

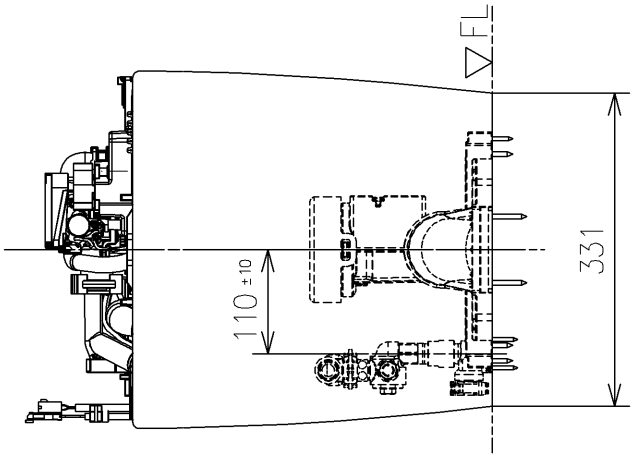

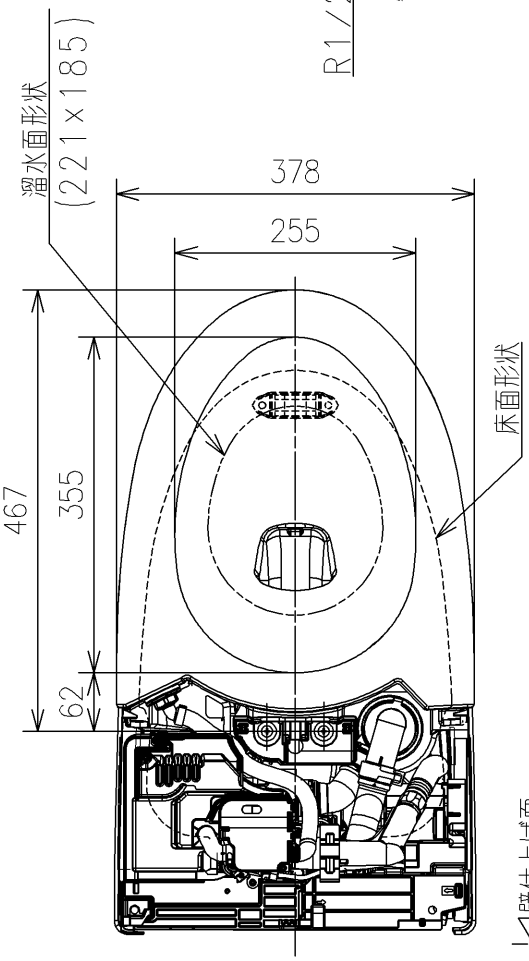

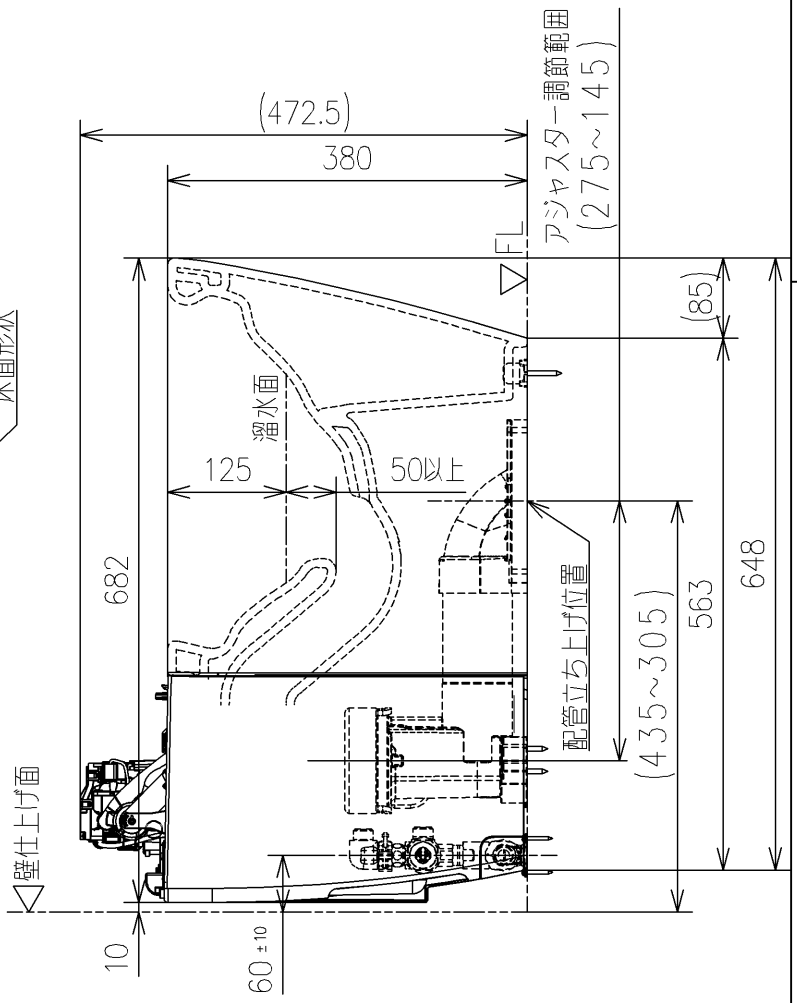

TOTO		UNIT mm	SCALE 1:8	DATE 2025-Feb-27	DRAWN naomi.oohira
TITLE 床置床排水大便器（ネオレスト）					CHECKED hiroshi.yabe
FLOOR-MOUNTED TOILET BOWL (NEOREST)					APPROVED tsubasa.miyake
REMARKS					ITEM NUMBER CS922BM

※日本販売品の衛生陶器の寸法許容差はJIS A5207に準ずる