色番	色彩	備考
#NW1	ホワイト	
#SC1	パステルアイボリー	

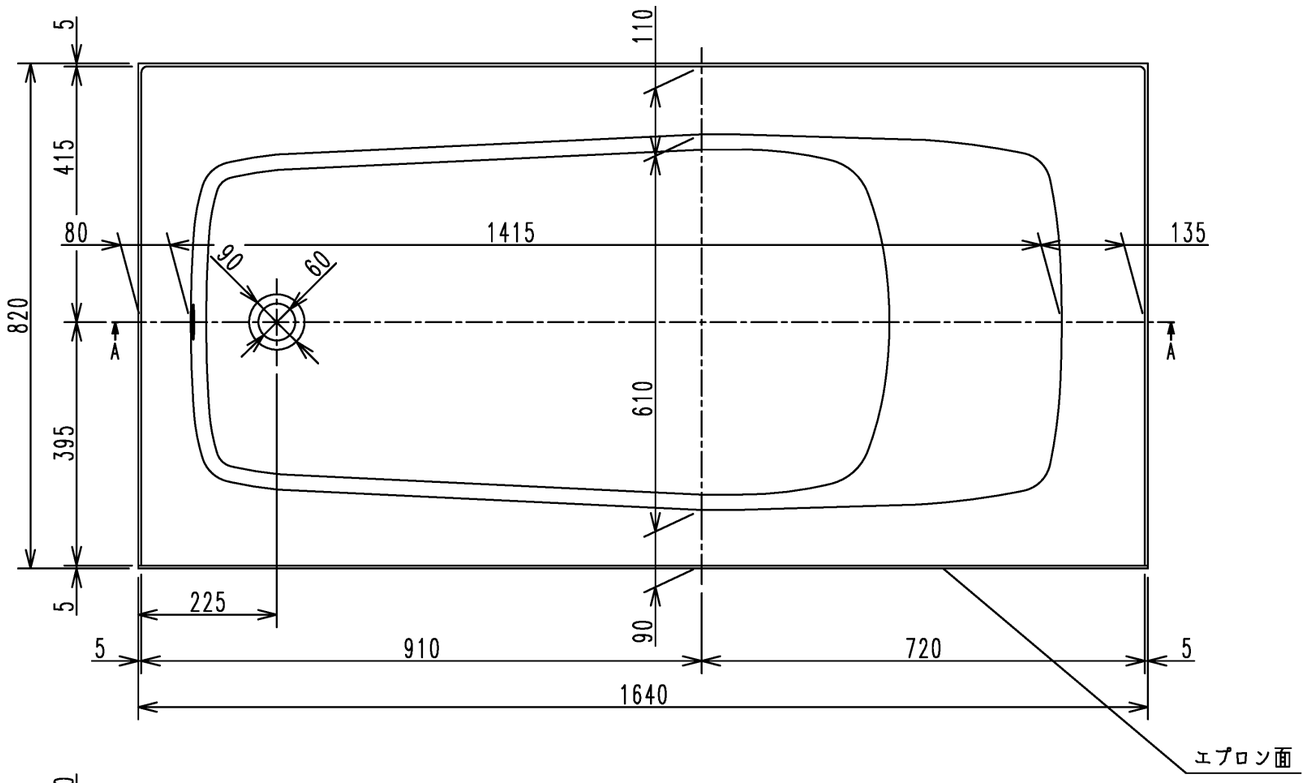

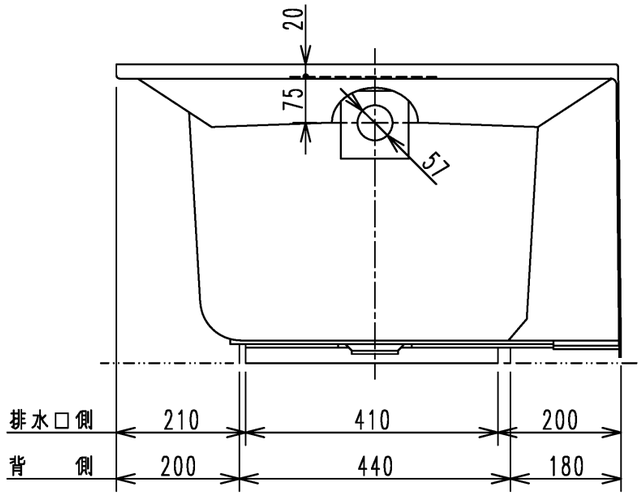

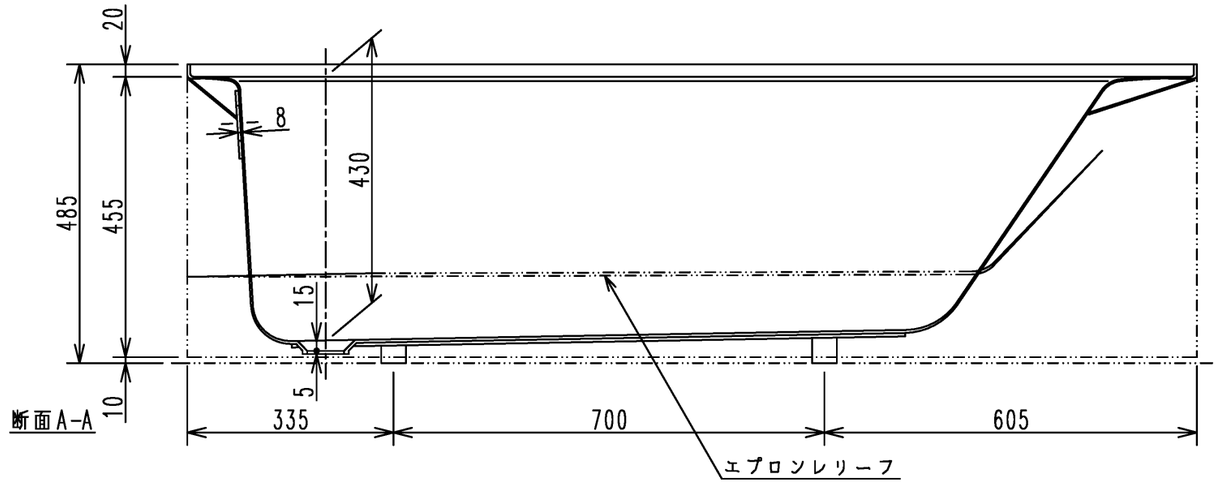

※オーバーフロー付き排水金具を必ず発注してください。

TOTO		三角法	単位 mm	名称 洋風一方全エプロン付ポリバス (1600サイズ)
製図 中田	検図 平田 三上	日付 2026.08.01	尺度 1:10	品番 P1030FLN
備考				

A3