| 色番 | 色彩 | 備考 |
|---|---|---|
| #NW1 | ホワイト | |
| #SC1 | パステルアイボリー | |
| | | |

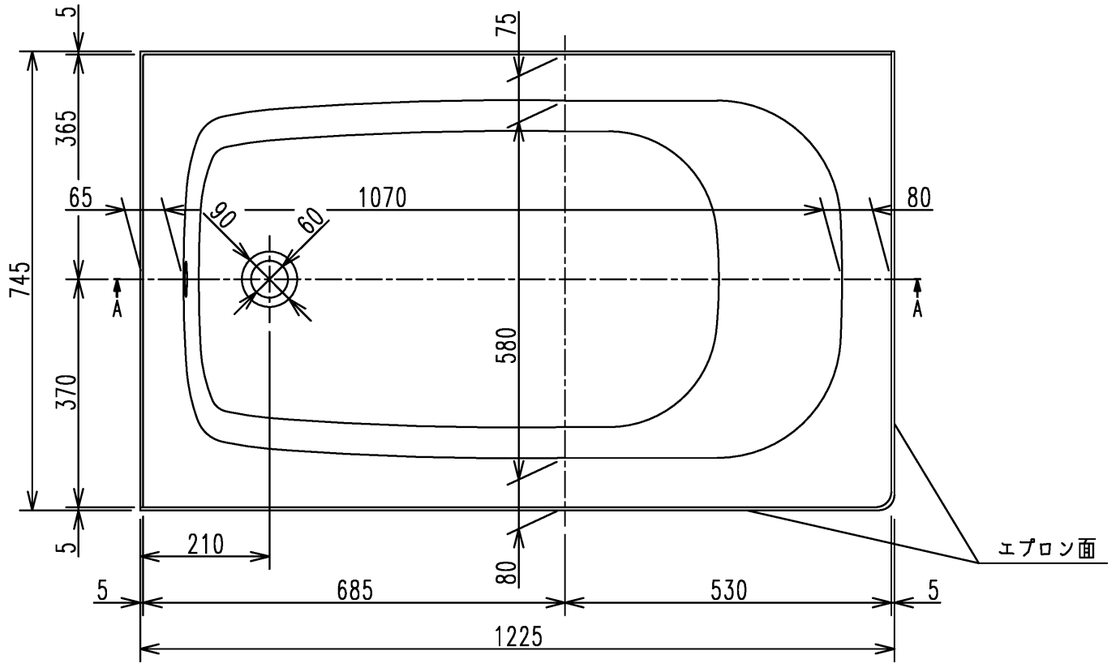


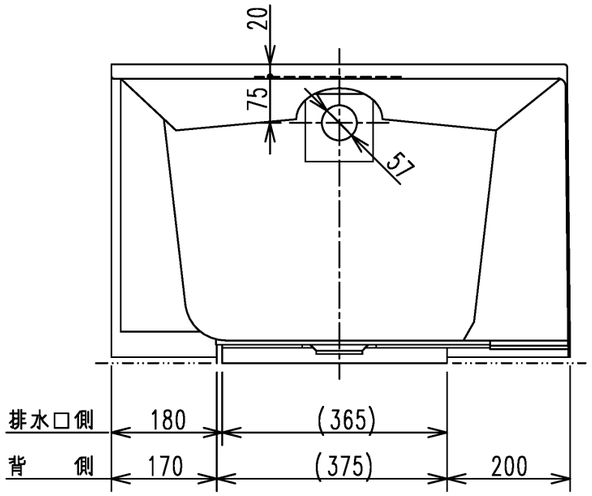


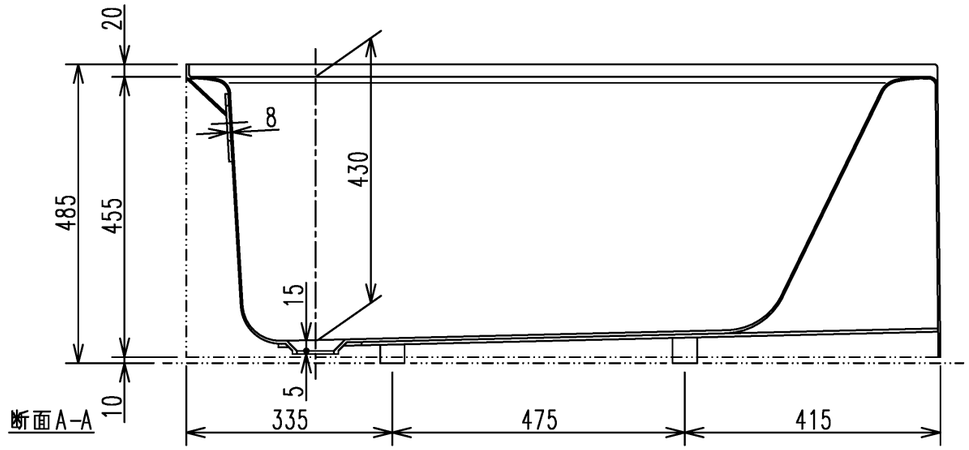


※オーバーフロー付き排水金具を必ず発注してください。

| TOTO | | 三角法 | 単位 mm | 名称 洋風二方全エプロン付ポリバス (1200サイズ) |
|---|---|---|---|---|
| 製図 中田 | 検図 平田　三上 | 日付 2026.08.01 | 尺度 1:10 | 品番 P50L |
| 備考 | | | | |

A3