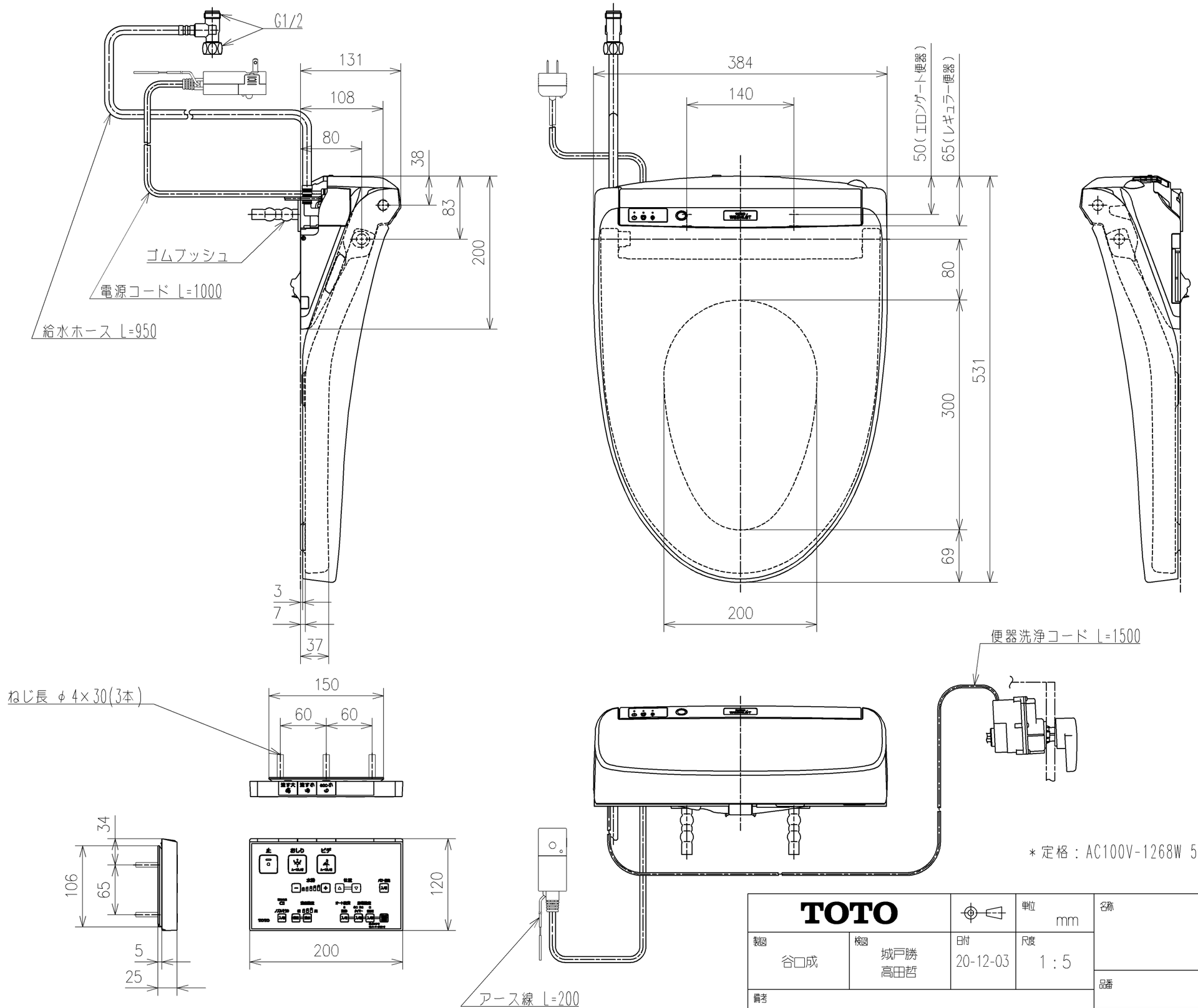


＊定格：AC100V-1268W 50/60Hz

| | | | | |
|---|---|---|---|---|
| TOTO | | | 単位 mm | 名称 ウォシュレットKM |
| 製図 谷口成 | 検図 城戸勝 高田哲 | 日付 20-12-03 | 尺度 1：5 | 品番 TCF8CM57AK |
| 備考 | | | | 図番リビジョン - |
| A3 | | | | ページNo . 1/1 (改) |