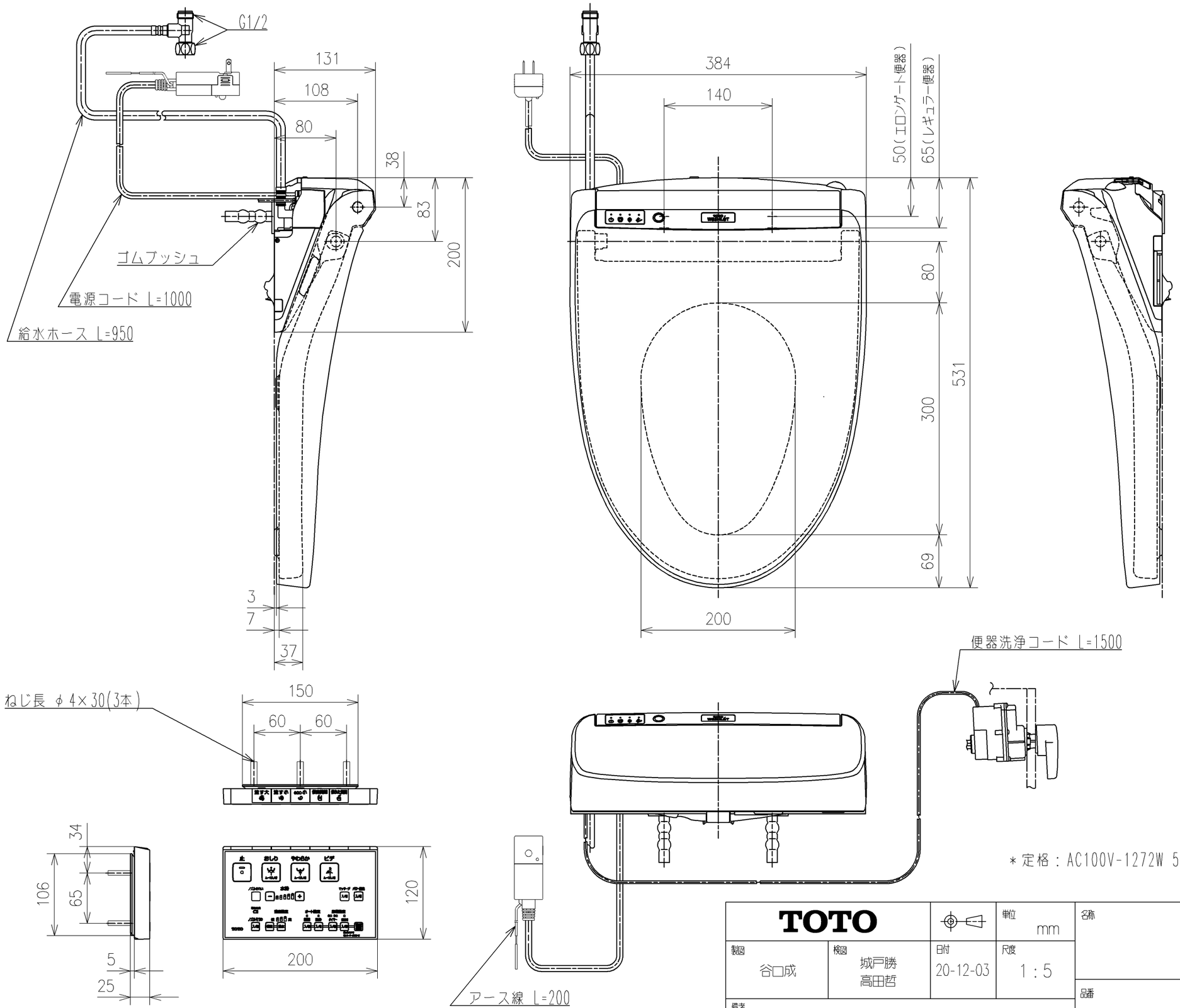

＊定格：AC100V-1272W 50/60Hz

TOTO			単位 mm	名称 ウォシュレットKM
製図 谷口成	検図 城戸勝 高田哲	日付 20-12-03	尺度 1：5	品番 TCF8DM68AK
備考				図番リビジョン -
A3				ページNo . 1/1 (改)