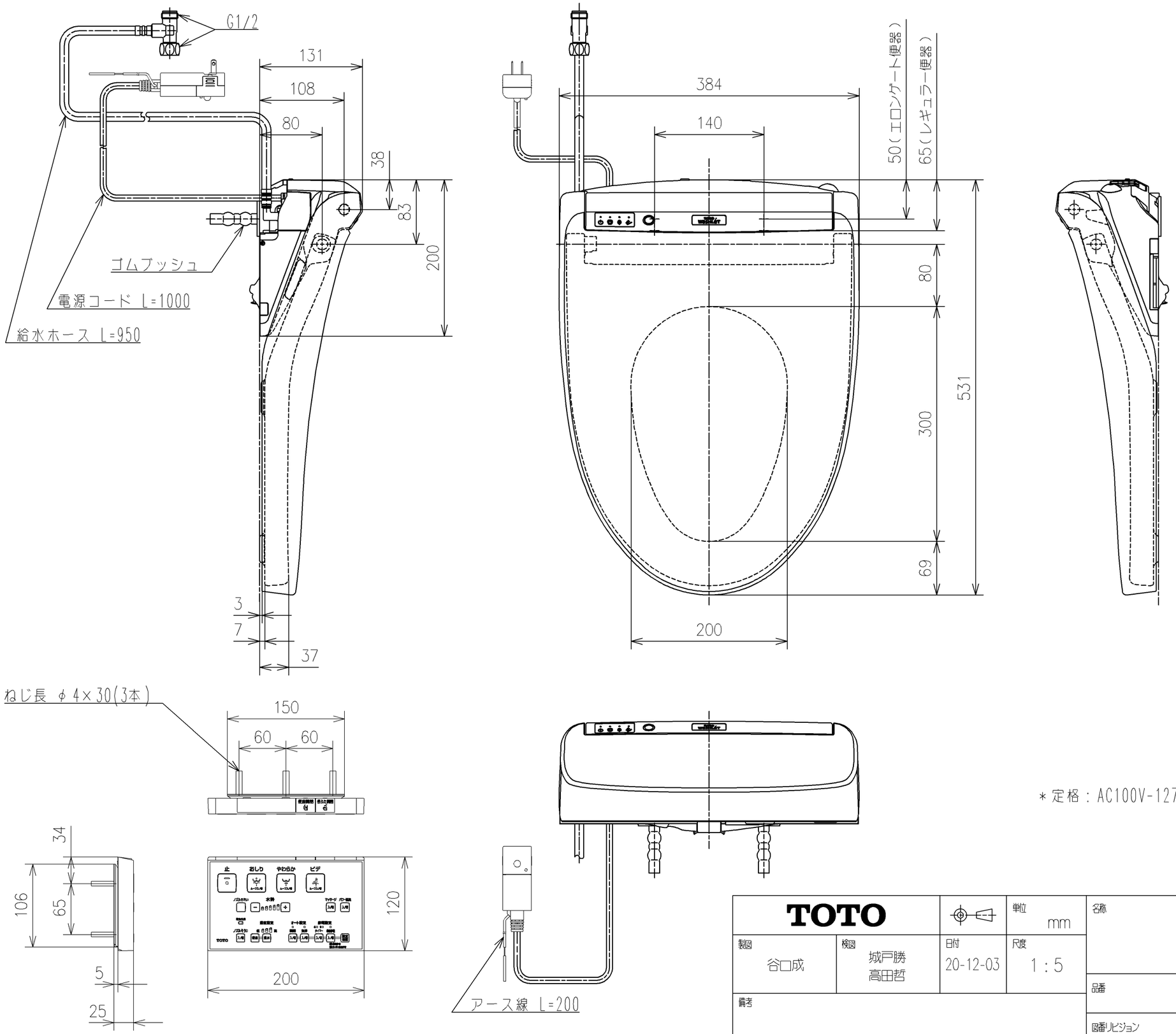

＊定格：AC100V-1272W 50/60Hz

TOTO		単位 mm	名称 ウォシュレットKM
製図 谷口成	検図 城戸勝 高田哲	日付 20-12-03	尺度 1：5
備考			品番 TCF8DM68
			図番リビジョン -
A3			ページNo . 1/1 (改)