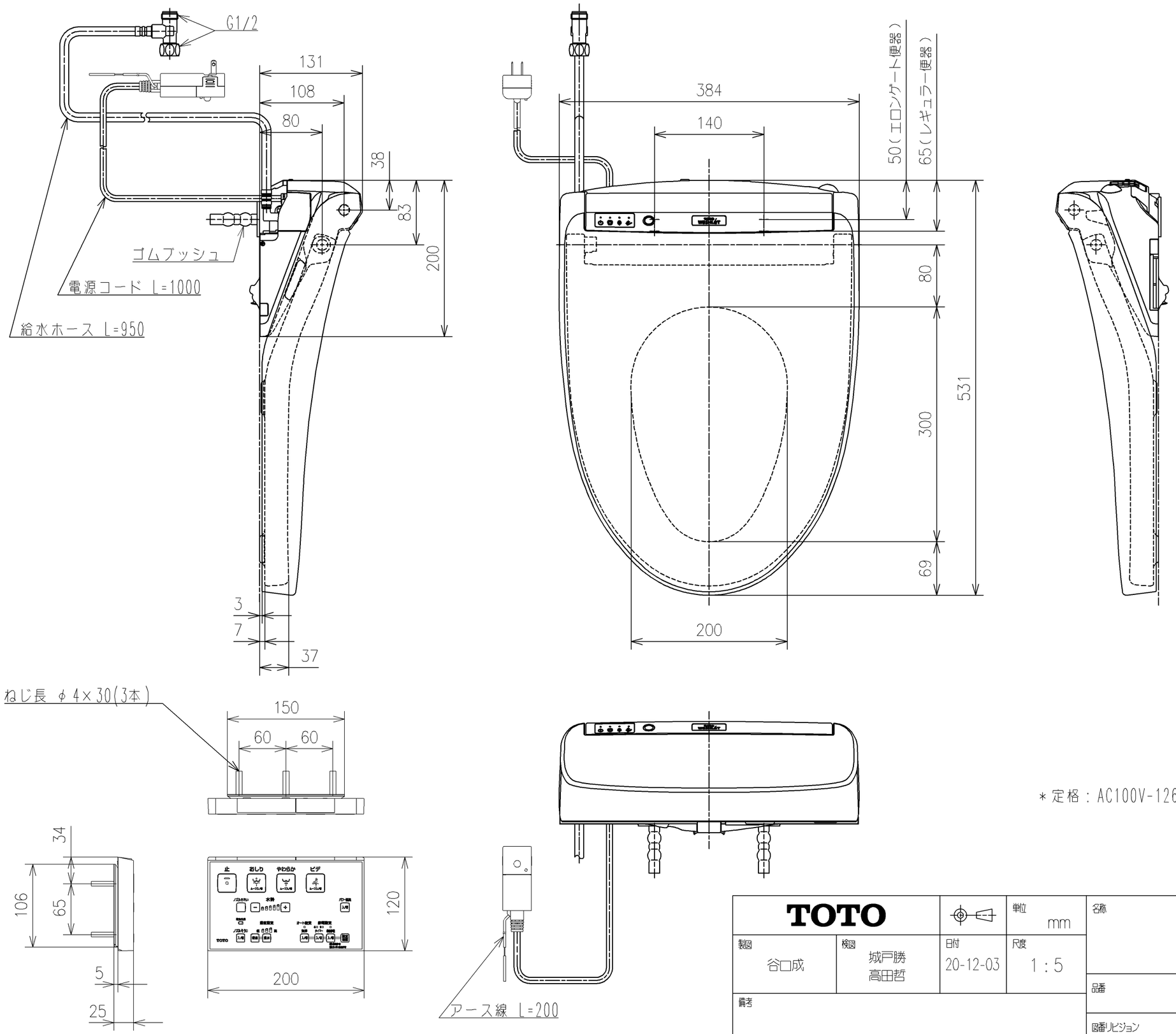

＊定格：AC100V-1268W 50/60Hz

TOTO			単位 mm
製図 谷口成	検図 城戸勝 高田哲	日付 20-12-03	尺度 1：5
備考			

名称 ウォシュレットKM

品番 TCF8GM34

図番リビジョン -

A3 ページNo . 1/1 (改)