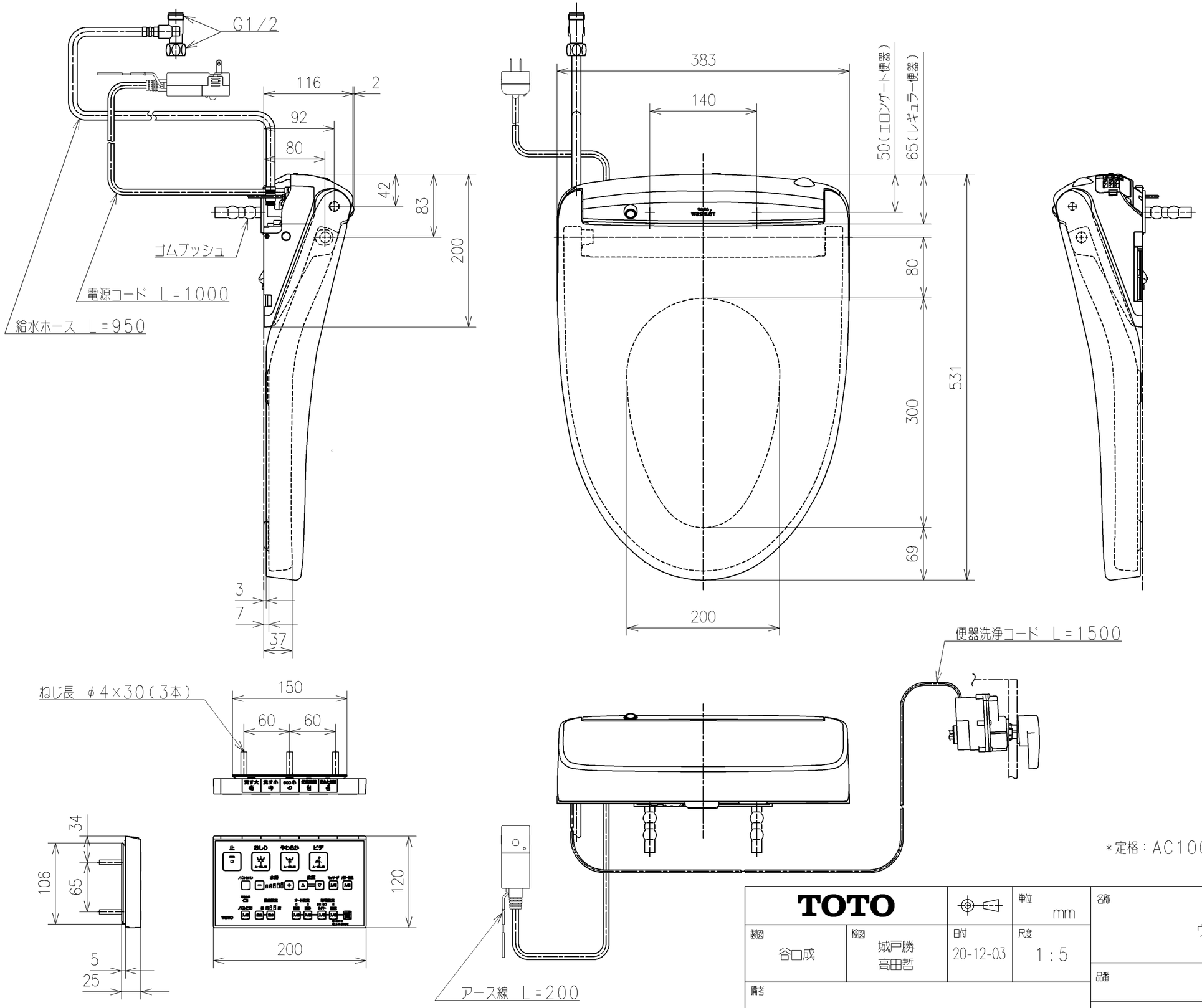

*定格：AC100V-1275W 50/60Hz

TOTO			単位 mm	名称 ウォシュレットKW
製図 谷口成	検図 城戸勝 高田哲	日付 20-12-03	尺度 1:5	品番 TCF8WW78AK
備考				図番リビジョン -

A3 ページNo. 1/1 (改)