生産中止図面
２００８／１２

付属部品

名　　称	個数	備　　考
+バインドタップタイトねじ 4x25	2	把手用
把手	1	
+なべTPねじ 3.5x25	6	ニースペース取付板固定用
+なべTPねじ 3x10	8	ローラーキャッチ（オス）・取付金具固定用
ローラーキャッチ（オス）	2	
木口カバー	2	
+皿木ねじ 2.7x10	6	木口カバー固定用
取付金具	2	
取付説明書	1	

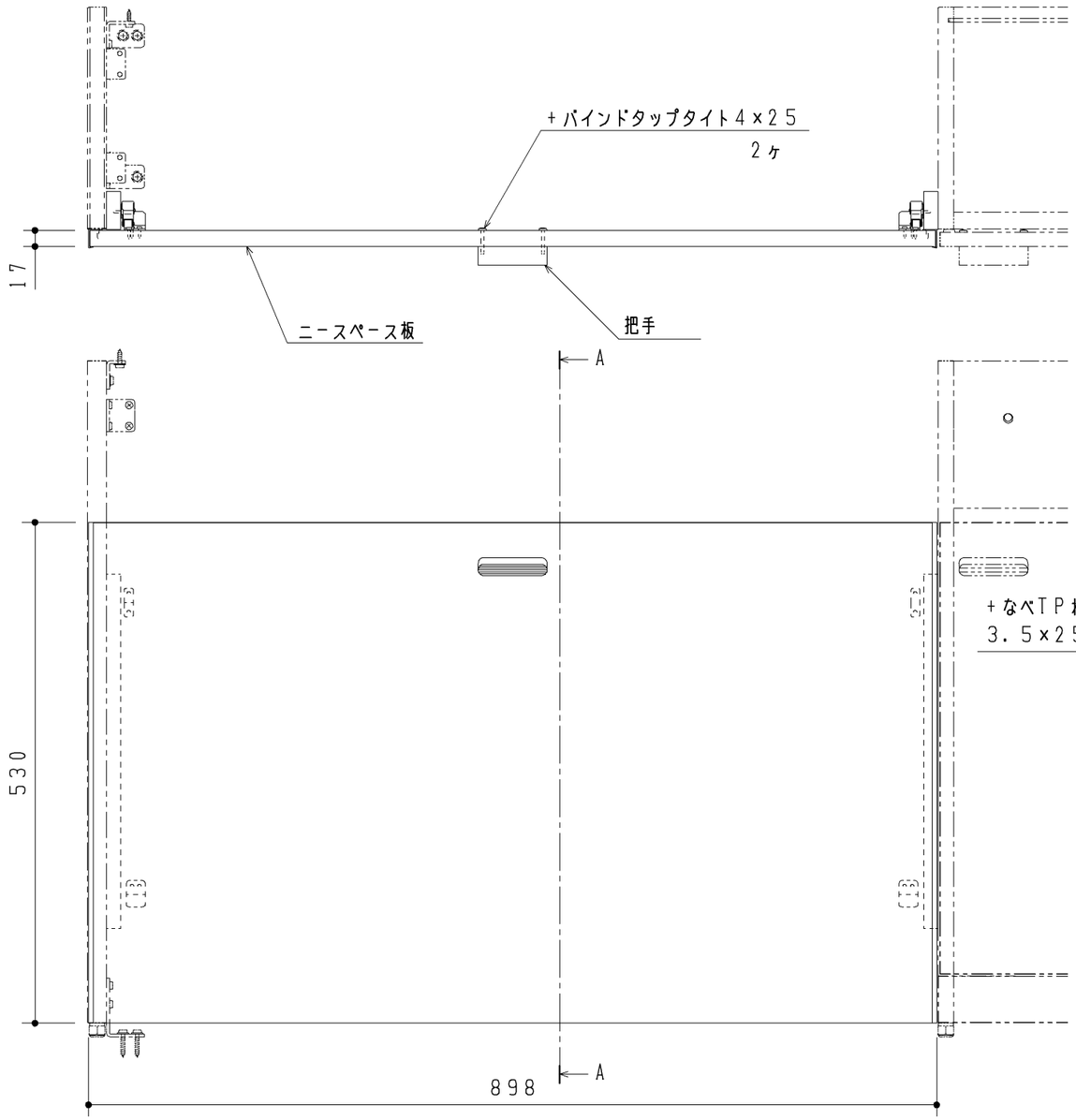

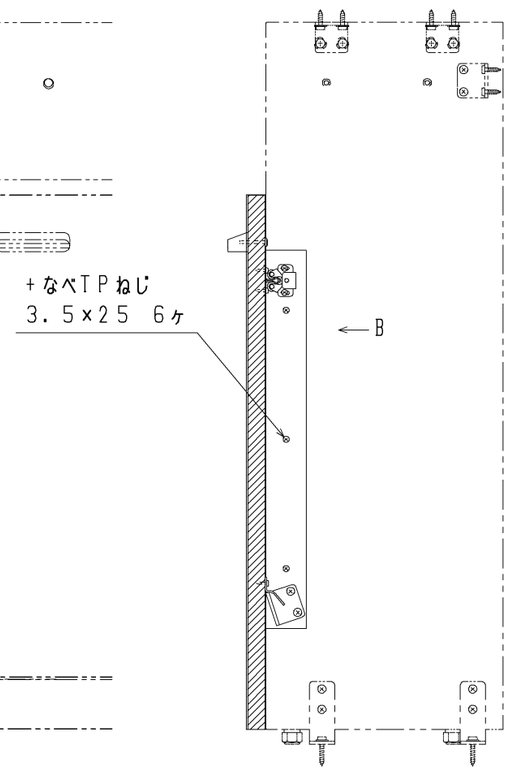

A－A断面図

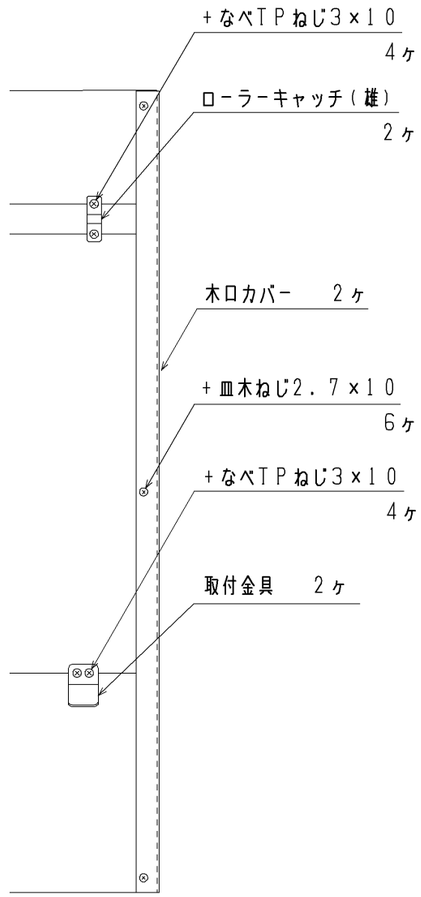

B矢視図（S＝1：4）

改廃年月日	改新要領No.	事　　由	製品番号

TOTO

製図	木元	検図	水石 野黒			年月日	96.4.1
品名	ニースペース板					図面数	1／2
品番	UGR901NHR	尺度	1：6	投影法	三角法	材質		図番	