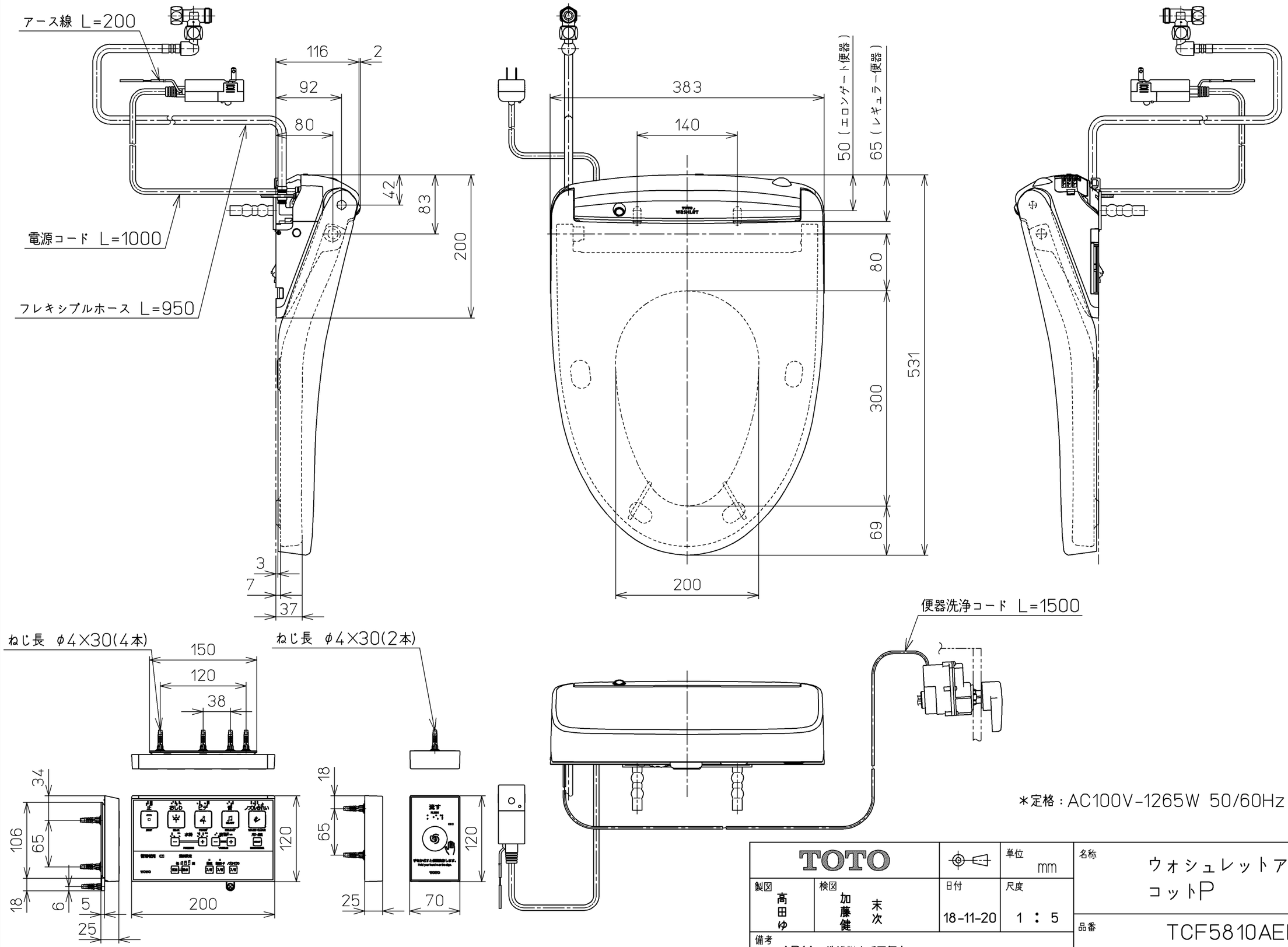

TOTO			単位 mm	名称 ウォシュレットアプリコットP
製図 高田ゆ	検図 加藤健 末次	日付 18-11-20	尺度 1：5	品番 TCF5810AER
備考 AP1A 洗浄脱臭暖房便座 擬音装置付き				図番 TCF5810AER=A0100

A3 ページNo. 1-1 （改）