生産中止図面
２０１８／０６

区分
B

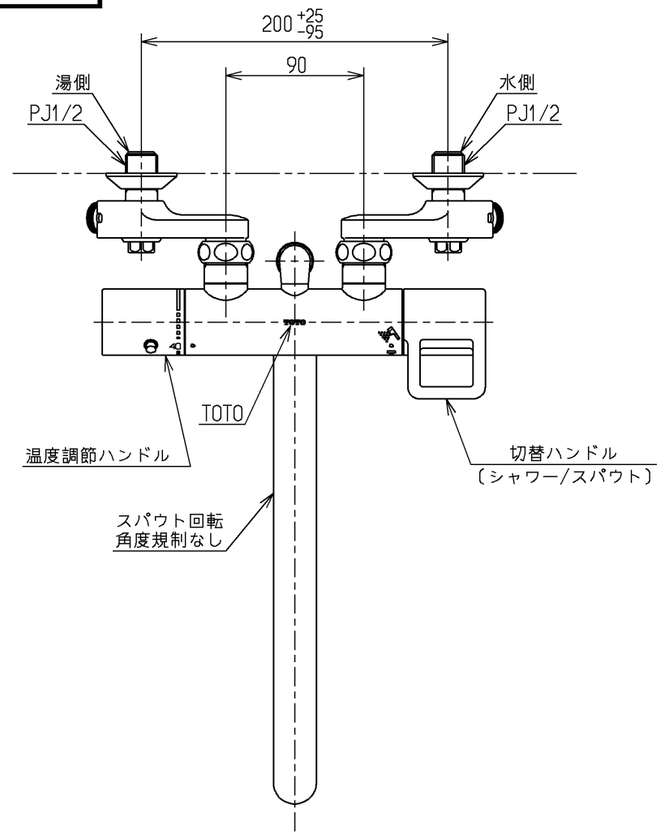

※注意ラベル詳細〔1：1〕

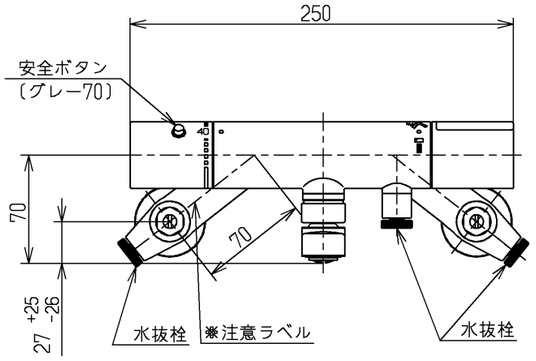

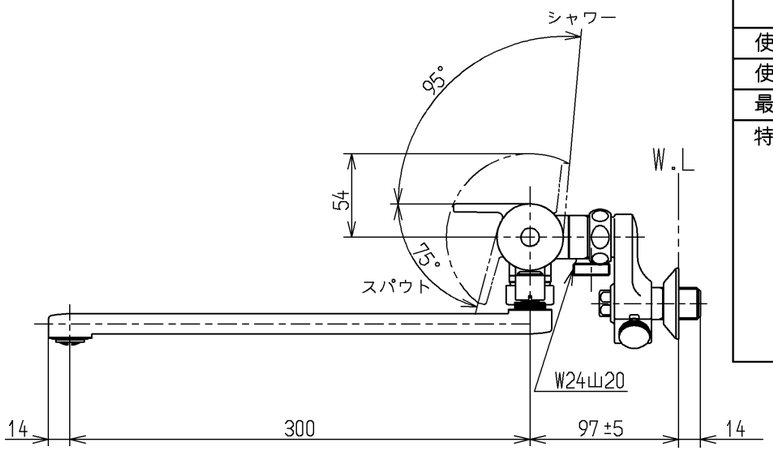

仕様		
用途		一般住宅用
給水圧力	最低必要水圧	セットするシャワーヘッドの仕様をご確認ください。
	最高水圧	０．７５MPa（静止時） ※快適にお使いいただくためには、０．２MPａ程度の圧力をおすすめします。
使用可能水質		水道水または飲用可能な井戸水
使用環境温度		－２０～４０℃（０℃以下は水を抜いた状態）
最高給湯温度		８５℃
特記事項		(1)湯圧が水圧より高くならないように設定してください。 (2)給湯温度は、使用する温度より１０°C以上高く設定してください。 (3)やけど防止のため、給湯機の給湯温度は６０°Cを超えない設定をしてください。 (4)快適な吐水温度を確保するために５０°C～６０°C設定をおすすめします。 (5)湯水を逆に配管しないでください。 (6)浴室内などでスチームをご使用の際は、器具内の圧力上昇でハンドルの動きが悪くなる場合があります。

シャワーには60°C以上の熱湯を通さないでください。

水道法適合品(JIS)

TOTO		単位 mm	名称 壁付サーモスタット混合水栓
製図 竹下	検図 今宮 藤井	日付 18.02.14	尺度 1：4	寒冷地用
備考 逆止弁付			図番 TMGG40UBRZ

A3