生産中止図面
２０１８／０９

| 区分 |
|---|
| B |

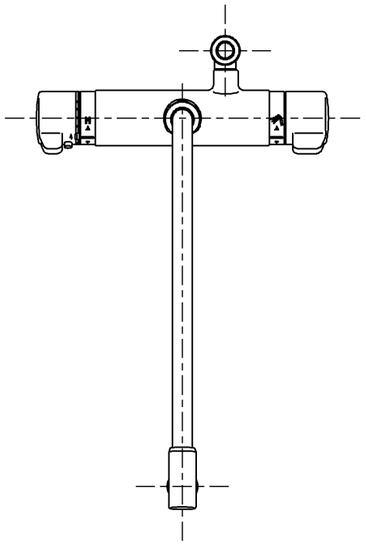

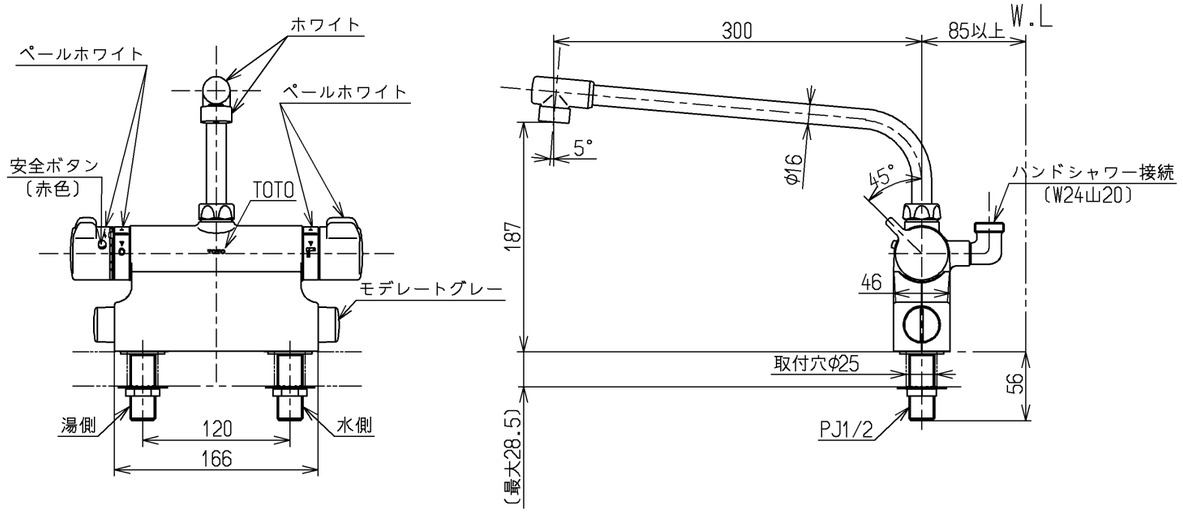


| 仕様 | | |
|---|---|---|
| 用途 | | 一般住宅用 |
| 給水圧力 | 最低必要水圧 | セットするシャワーヘッドの仕様をご確認ください。 |
| | 最高水圧 | ０．７５MPa（静止時）<br>※快適にお使いいただくためには、０．２MPa程度の圧力をおすすめします。 |
| 使用可能水質 | | 水道水または飲用可能な井戸水 |
| 使用環境温度 | | －２０～４０℃（０℃以下は水を抜いた状態） |
| 最高給湯温度 | | ８５℃ |
| 特記事項 | | (1)湯圧が水圧より高くならないように設定してください。<br>(2)給湯温度は、使用する温度より１０°C以上高く設定してください。<br>(3)やけど防止のため、給湯機の給湯温度は６０°Cを超えない設定をしてください。<br>(4)快適な吐水温度を確保するために５０°C～６０°C設定をおすすめします。<br>(5)湯水を逆に配管しないでください。<br>(6)浴室内などでスチームをご使用の際は、器具内の圧力上昇でハンドルの動きが悪くなる場合があります。 |

シャワーには60°C以上の熱湯を通さないでください。

水道法適合品（JIS）

| TOTO | | 単位 | 名称 |
|---|---|---|---|
| | | mm | 台付サーモスタット混合水栓 |
| 製図 | 検図 | 日付 | 尺度 |
| 和田(照) | 植村　稲田 | 18.09.28 | 1：5 |
| | | | 寒冷地用 |
| 備考 | | | 図番 |
| 逆止弁付 | | | TMJ46-2Z |

A3