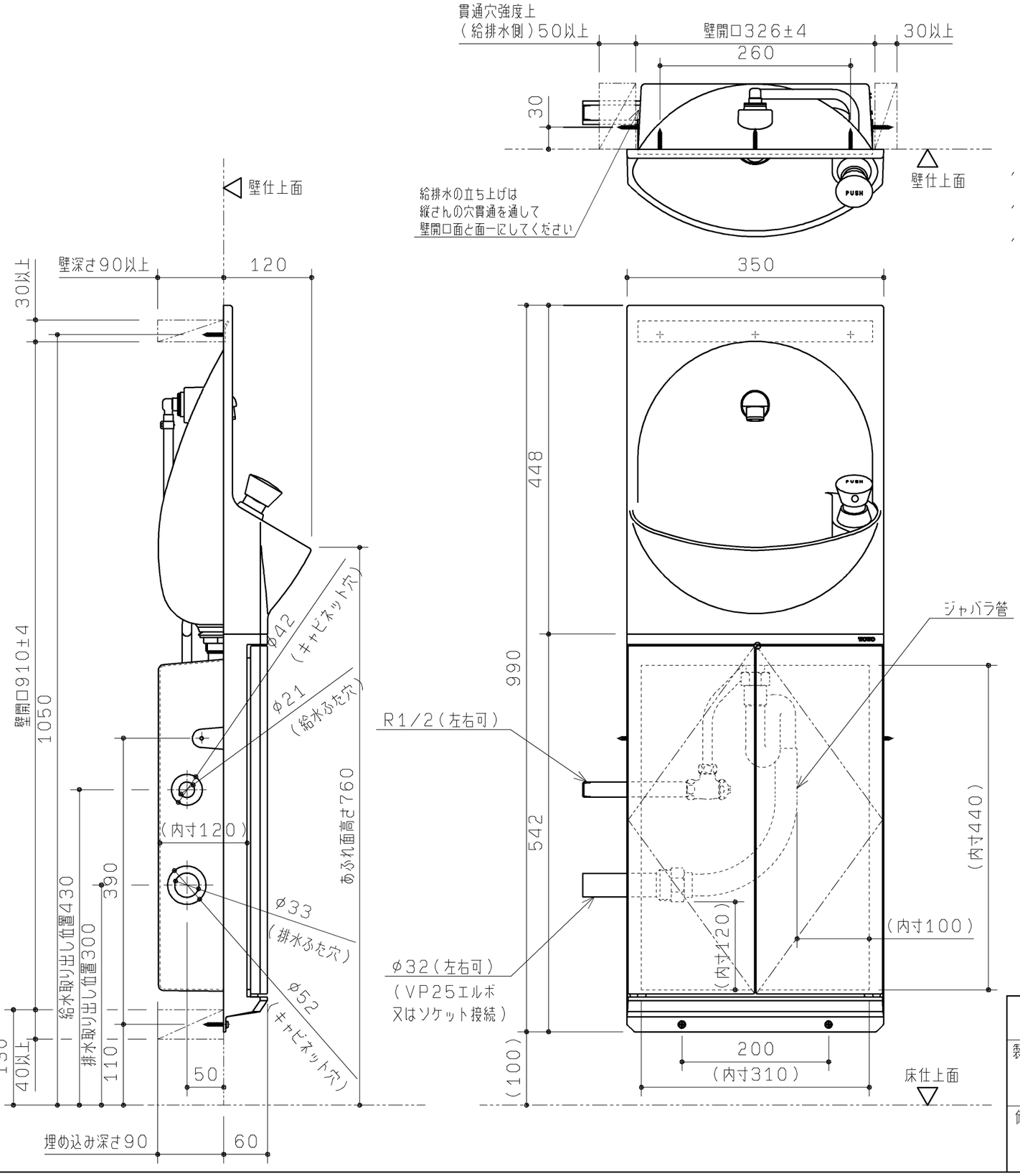

品　番	手洗器カラー	下部キャビネット本体カラー	扉カラー
YSC46AX#NW1	ホワイト	ホワイト	ホワイト
YSC46AX#EL			ライトウッドN
YSC46AX#MW			ダルブラウン
YSC46AX#NR2			ナチュラルウッド
YSC46AX#DR2			ダークウッドA
YSC46AX#ML			ミルベージュ

´15.02廃番
´15.02廃番
´20.02廃番

※給排水取出し方向は左右選択可能

TOTO	第三角法	単位 mm	名称
製図 谷口明	検図 廣田	日付 ´19.12.02	尺度 1:6	手洗器付キャビネット
備考 手洗器材質：樹脂 キャビネット材質：樹脂 オートストップ水栓タイプ			品番 YSC46AX#※※※

A3