ITEM No.	COLOR
TLP02310TA#MBL	マットブラック
TLP02310TA	色番なし

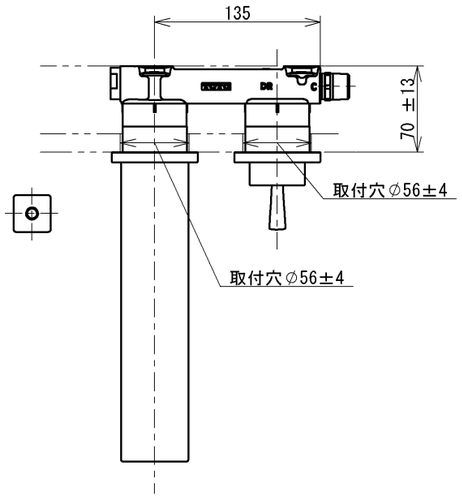

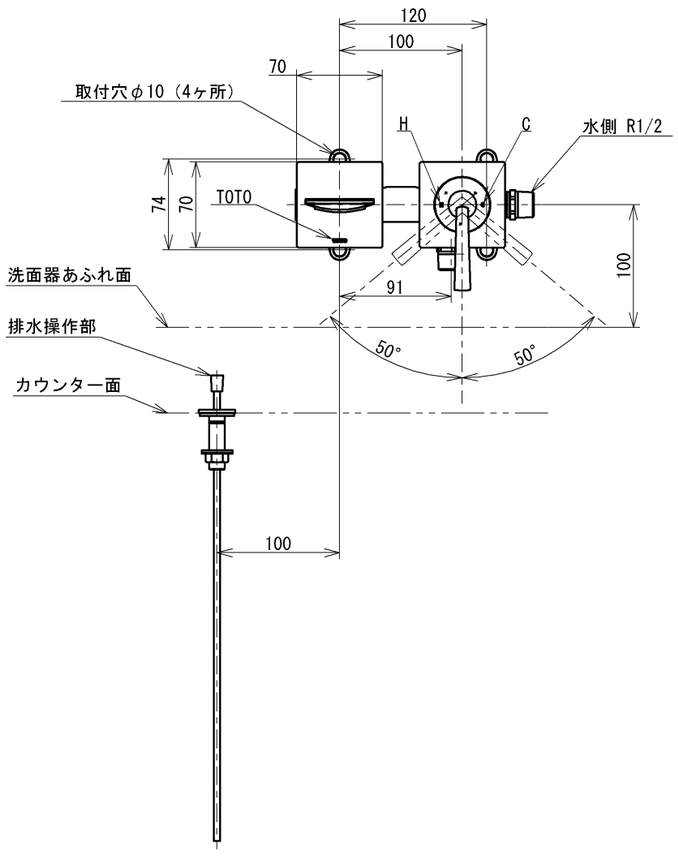

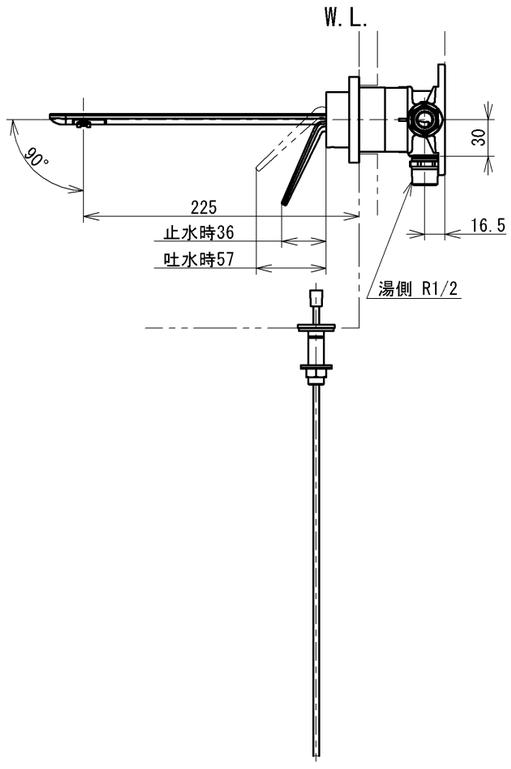

仕様		
用途		一般住宅用
給水圧力	最低必要水圧	０．１ＭＰａ（流動時）
	最高水圧	０．７５ＭＰａ（静止時） ※快適にお使いいただくためには、０．２ＭＰａ程度の圧力をおすすめします。
使用可能水質		水道水または飲用可能な井戸水
使用環境温度		１～４０°Ｃ ※凍結が予想される地域では、ご使用できません。
最高給湯温度		８５°Ｃ
特記事項		(1)湯圧が水圧より高くならないように設定してください。 (2)安全のため給湯温度は60°Ｃ以下でのご使用をおすすめします。 (3)湯水を逆に配管しないでください。

TOTO		単位 mm	名称 壁付シングル混合水栓
製図 坪井	検図 山口（謙）宮城	日付 2023-09-19	尺度 1:5
備考			品番 TLP02310TA
			図番 TLP02310TA=SA00.002.00

A3