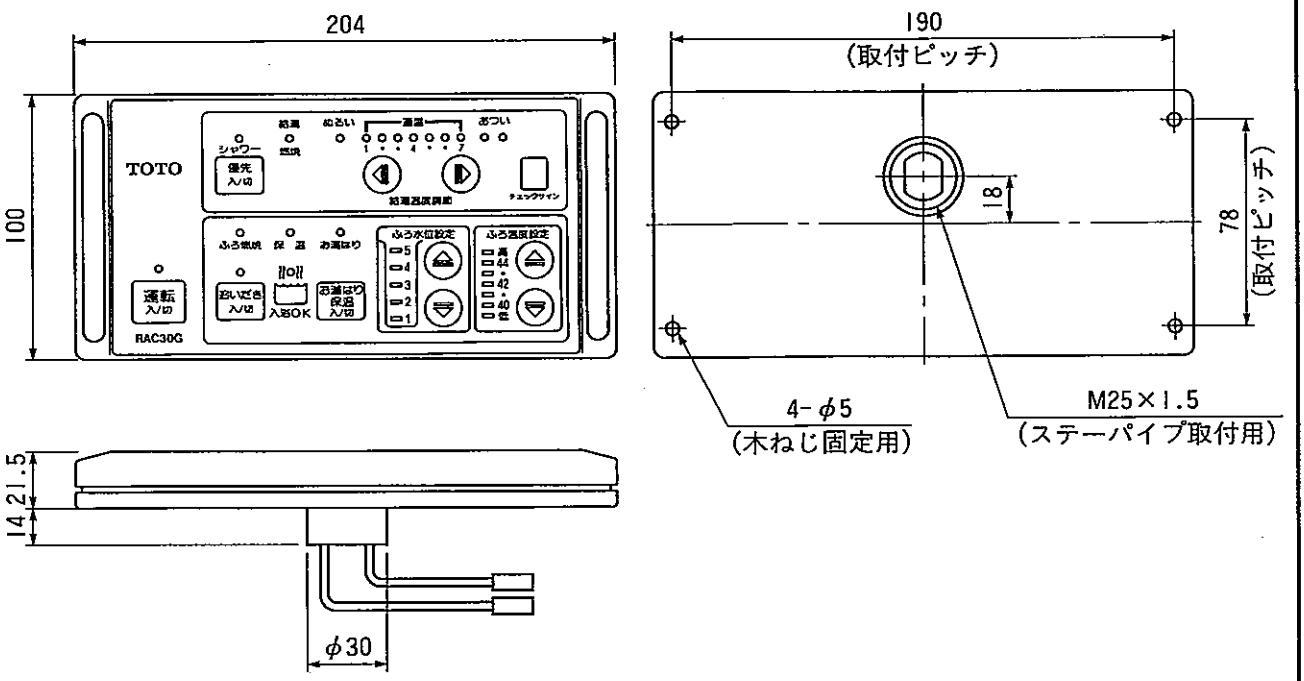

■カセットケース

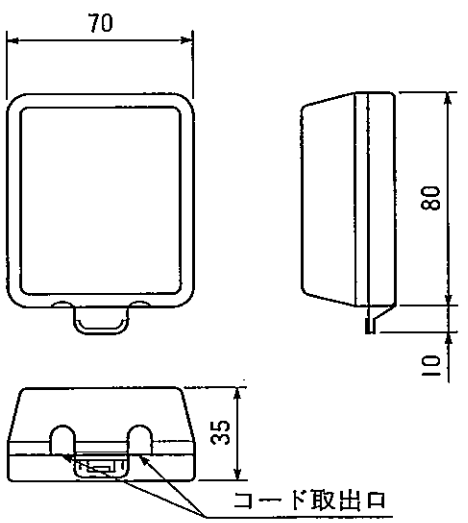

■ステーパイプ

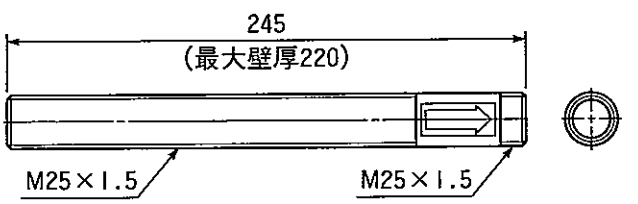

■ナット(ステーパイプ用)

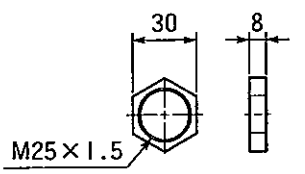

■接続端子(2個)

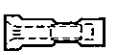

■Y端子(2個)

■カセットパッキン

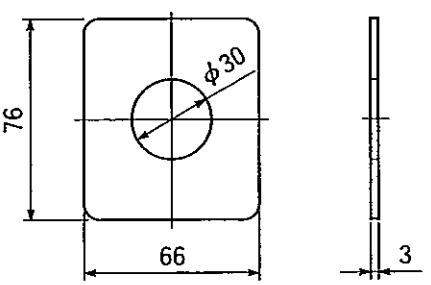

■丸木ねじ(4本)(φ3.8×32)

■コードクランプ

■タッピンねじ(φ4×10)

東陶機器株式会社		三角法	単位 mm	名称 浴室内コントローラ
製図 渡辺	検図 木滝永 幡沢田	日付 4.4.1	尺度 フリー	品番 RAC30G
備考 2心				