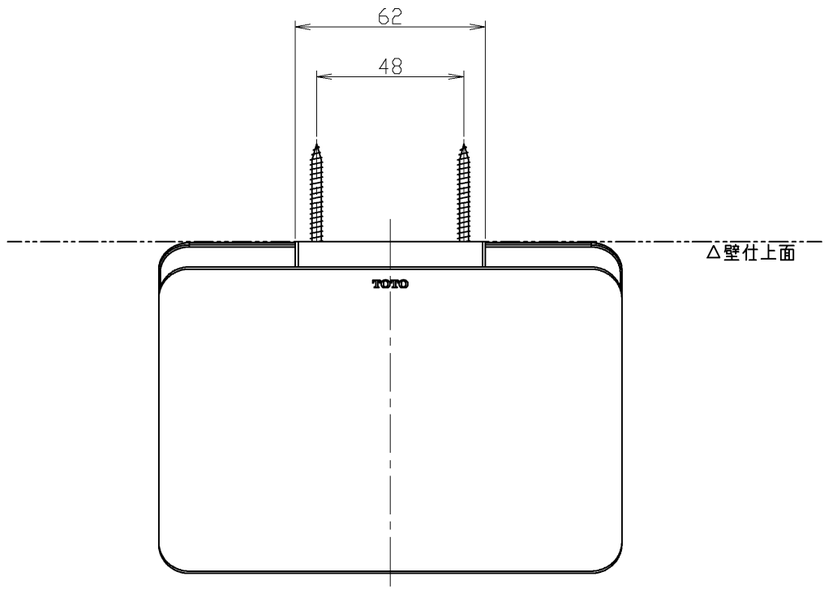

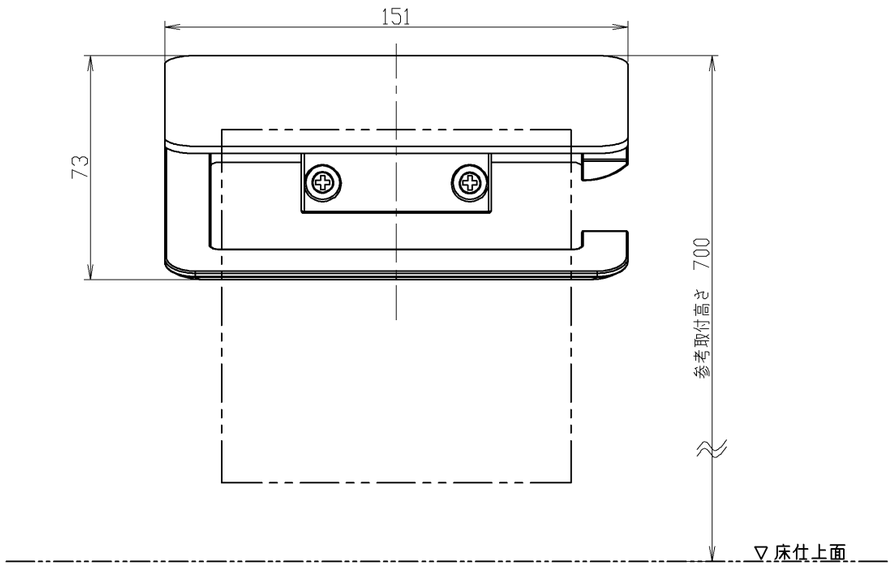

●使用に関するおねがい
◦外径120ｍｍ以下、幅１１４ｍｍ以下、芯ありペーパーの場合、内径φ38ｍｍをご使用ください。
（芯なしペーパーでも内径φ３２～３８ｍｍであれば使用できますが、ペーパー中心部の形状（星型など）により、回転しづらかったり、振動や音が大きいなど、使用しづらい場合があります。また中心部のペーパーがほどけて、芯棒に巻き付くなど、正しく使用できない場合があります。）

●取り付け前の準備
◦取付面には厚さ１２ｍｍ以上の構造用合板（ＪＡＳ規格品）または同等以上の強度のある下地材を使用する。
◦取付面がコンクリート下地の場合は、同梱の樹脂プラグを使用する。

●取付位置
◦紙巻器の取付位置は、紙巻器の上面・中心が便器先端から前方１００ｍｍ、床から高さ７００ｍｍを目安に現場の状況に応じて取り付ける。
◦ペーパー取り付けのため、紙巻器の右側に１３０ｍｍ以上の空間が必要。
※芯棒の方向性は施工時に左右選択可能です。

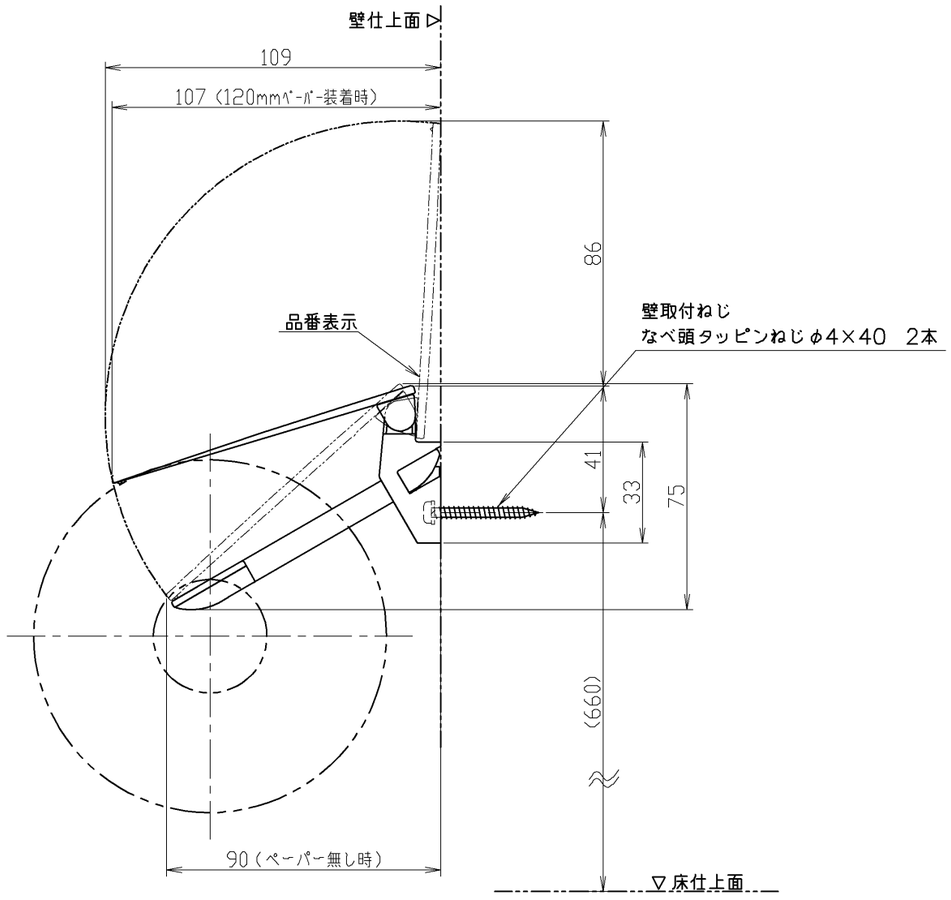

TOTO			単位 mm	名称 紙巻器
製図 金村	検図 真鍋 秦 吉富	日付 2020.8.28	尺度 1：2	品番 YH902
備考 材質：亜鉛合金製（クロムめっき仕上げ）				図番 YH902

A3