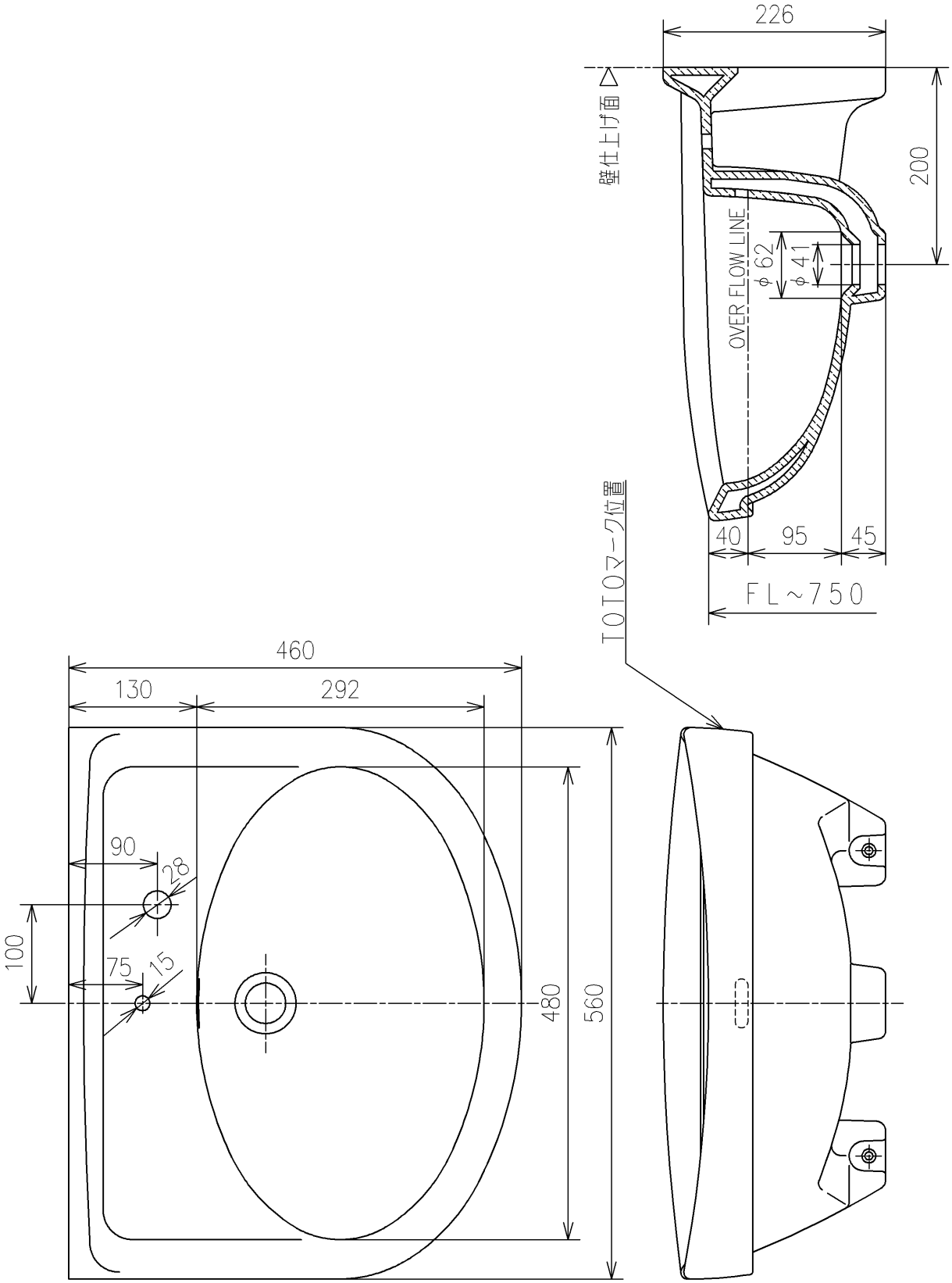

TOTO		単位 mm	名称 壁掛洗面器
製図 米	検図 稲垣 新川	日付 19/05/21	尺度 1:6
備考 中形			品番 L250A
			図番 L250A=D2
A4			ページNo. 1/1 (改)