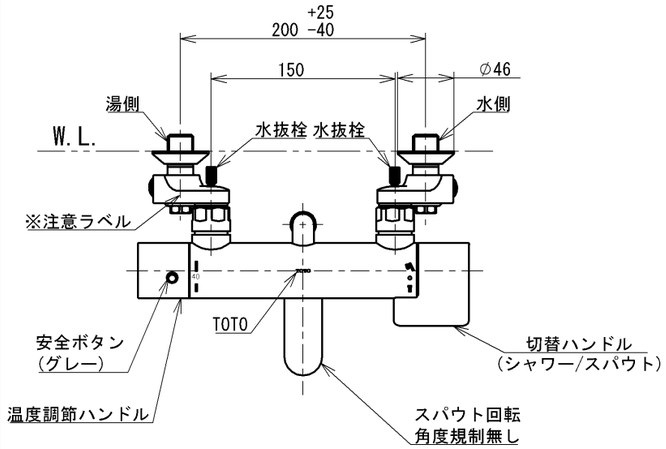

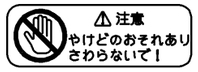

※注意ラベル詳細(1:1)

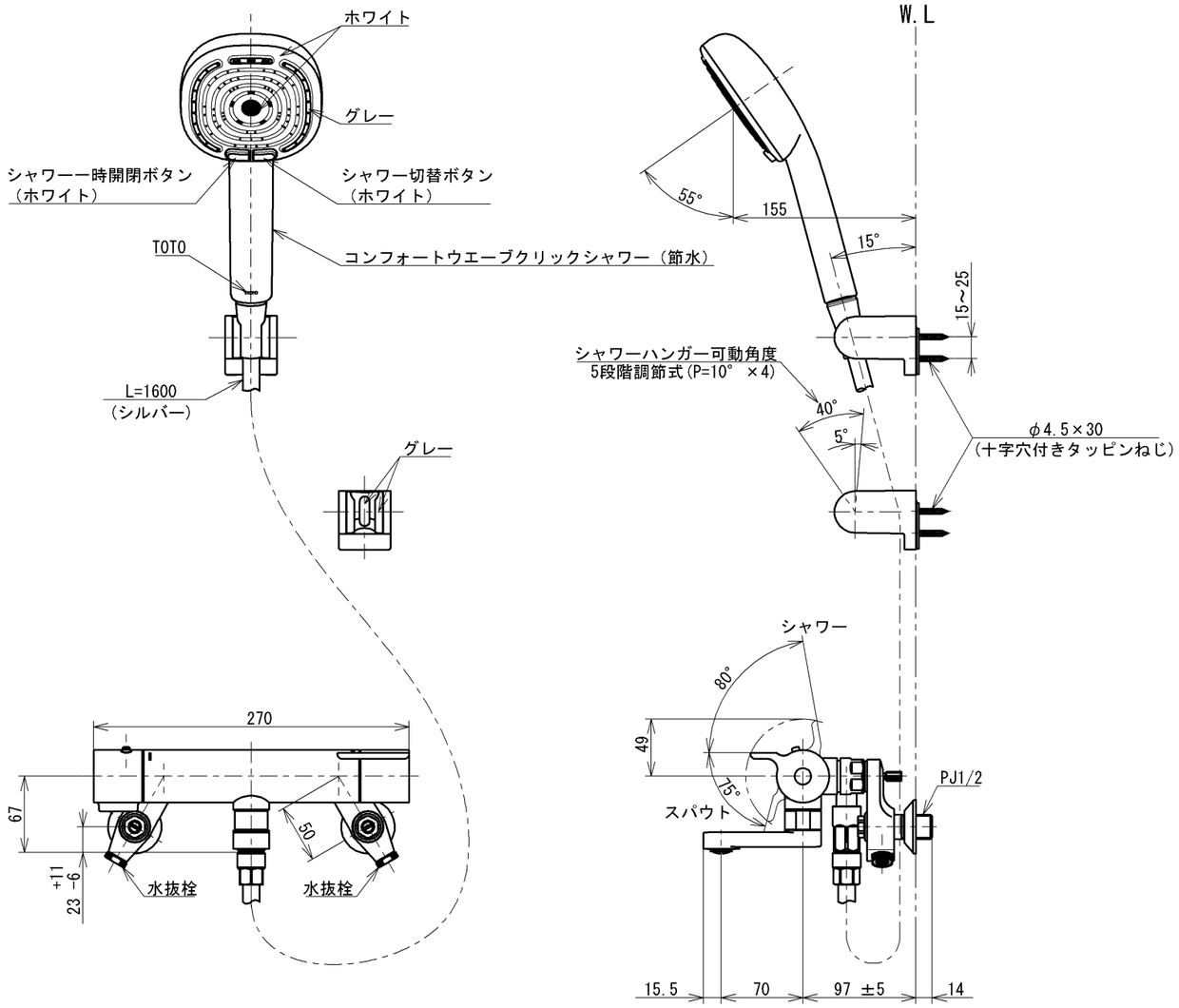

仕様		
用途		一般住宅用
給水圧力	最低必要水圧	0．07MPa(流動時)
	最高水圧	0．75MPa(静止時) ※快適にお使いいただくためには、0．2MPa程度の圧力をおすすめします。
使用可能水質		水道水または飲用可能な井戸水
使用環境温度		－20～40℃(0℃以下は水を抜いた状態)
最高給湯温度		85℃
特記事項		(1)湯圧が水圧より高くならないように設定してください。 (2)給湯温度は、使用する温度より10℃以上高く設定してください。 (3)やけど防止のため、給湯器の給湯温度は60℃を超えない設定をしてください。 (4)快適な吐水温度を確保するために50℃～60℃設定をおすすめします。 (5)湯水を逆に配管しないでください。 (6)浴室内などでスチームをご使用の際は、器具内の圧力上昇でハンドルの動きが悪くなる場合があります。

節湯 B1

節湯 A1

節湯 AB

シャワーには60℃以上の熱湯を通さないでください。

水道法適合品(JIS)　　長住協適合品

TOTO			単位 mm	名称 壁付サーモスタット混合水栓
製図 清水（章）	検図 小薗 鶴田	日付 2026-04-24	尺度 1:5	コンフォートウエーブ４モード、クリック、めっき、調圧弁、寒冷地用
備考 逆止弁付				品番 TBV03466Z
				図番 TBV03466Z=SA00.001.00

A3