生産中止図面
２００５／０６

＊定格：AC100V-568W 50/60Hz

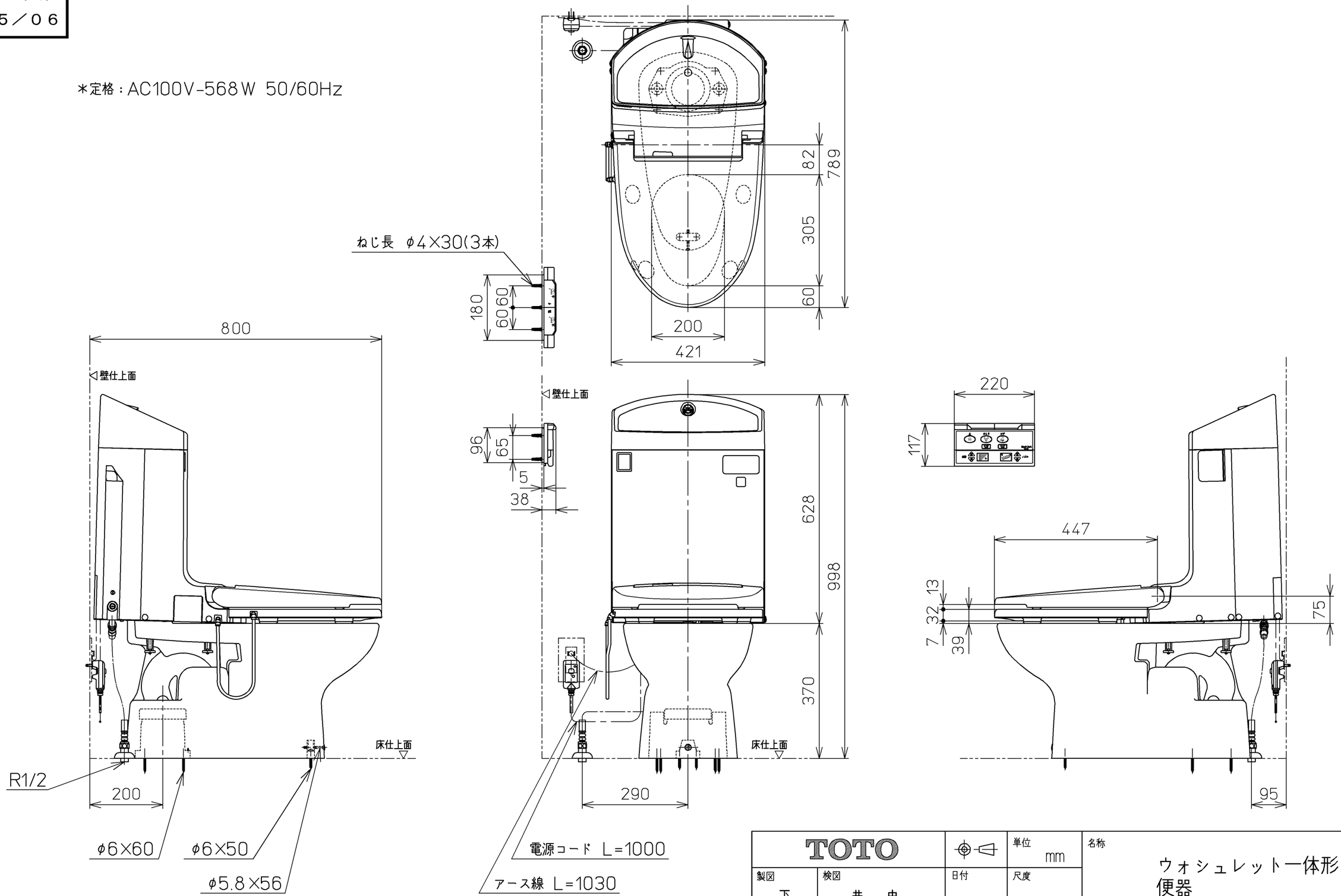

TOTO			単位 mm	名称 ウォシュレット一体形便器
製図 下東	検図 井上 中村	日付 01-08-06	尺度 1：10	
備考 サイホン式防露便器 給水金具(止水栓)なし仕様				品番 CES9011BLGR
				図番 CES9011BLGR=A1050
A3				ページNo. 1-1 (改)