色番	色彩	備考
#MNN	ムーンホワイトN	
#MRN	ムーンピンクN	
#MLN	ムーンライムN	
#MGN	ムーングリーンN	
#MCN	ムーンブラウンN	

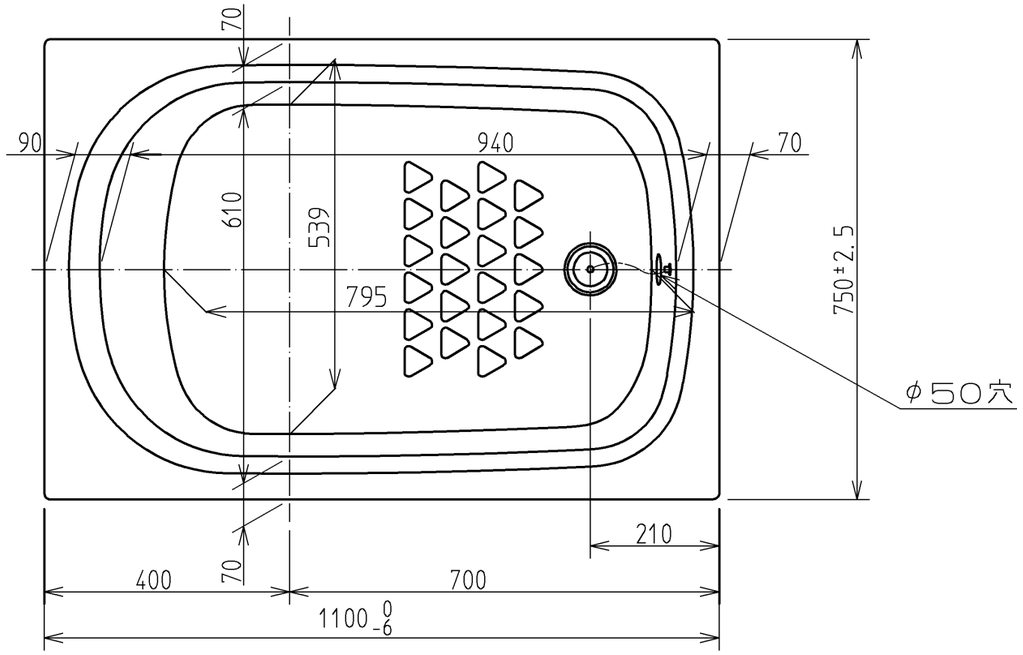

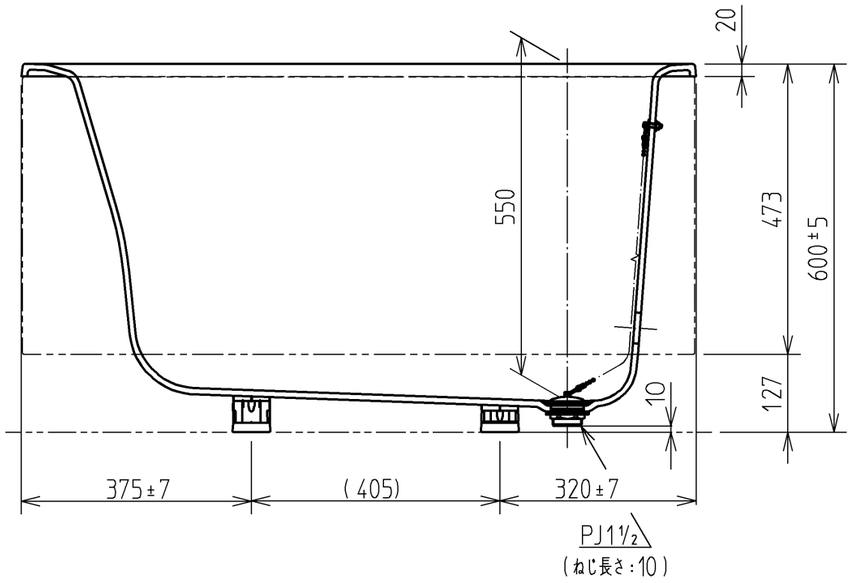

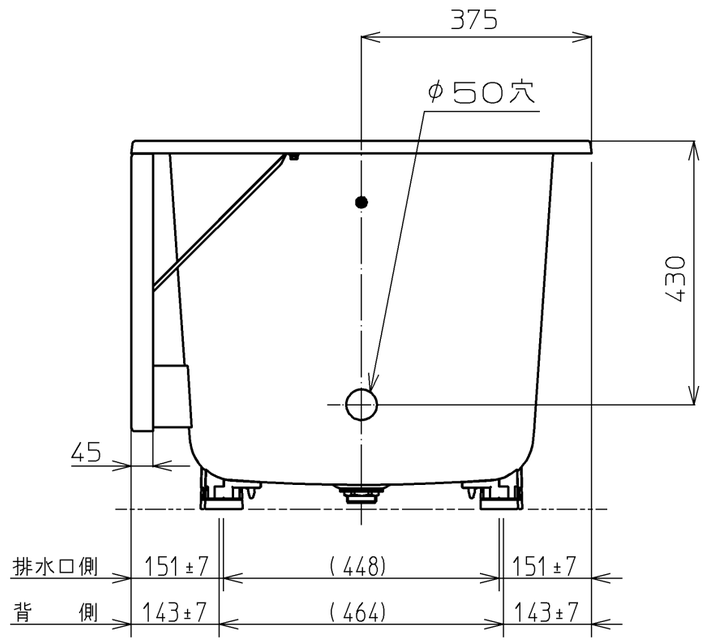

図名	和洋折衷一方半エプロン付き ネオマーブバス (1100サイズ)				尺度 1:10 図番 PNS1101R1
年月日 15.10.02	製図	中田	検図	中島 酒井	TOTO

A3