品　番	袴目地材色
UGJEN51A#NW1	ホワイト
UGJEN51A#EL	ライトウッドN
UGJEN51A#MW	ダルブラウン
UGJEN51A#EW	ホワイトウッド
UGJEN51A#EM	ミディアムウッドN
’20.02廃番 UGJEN51A#ML	ミルベージュ
’20.02廃番 UGJEN51A#MR2	ミディアムフローチェリー

袴目地材セット

袴目地材L

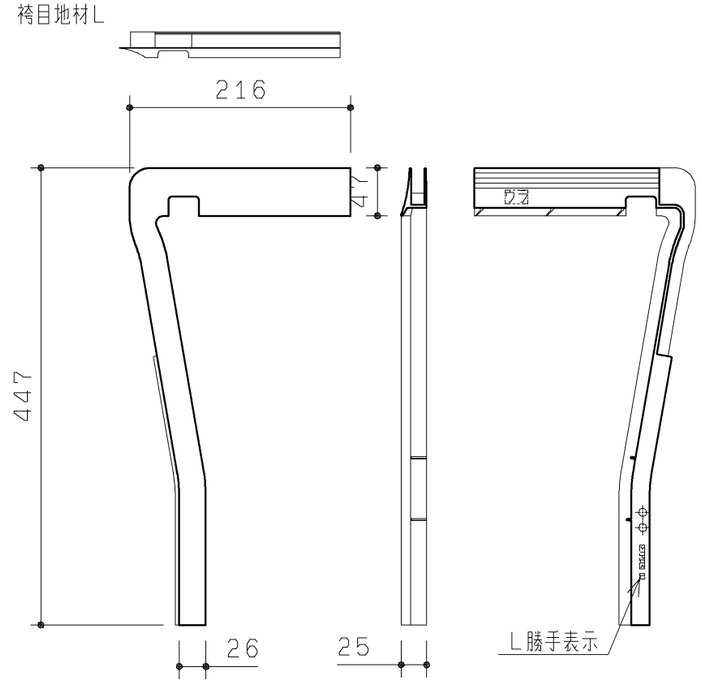

袴目地材R

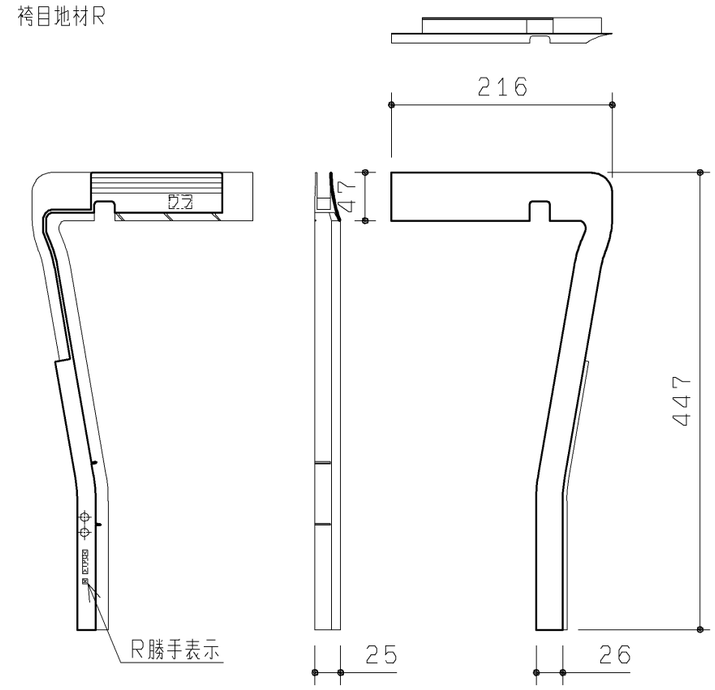

・材質：軟質PVC
・色：キャビネット類似色になります

（S=1：6）

施工部材セット

同梱部材

名称	数量
トラス+4X30TPねじ	1本
トラス+4X40TPねじ	4本
バインド+4X8TPねじ	2本
ボードアンカー	4本

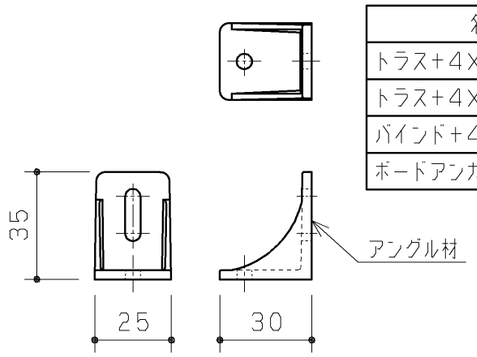

・個数：1
・材質：PP
・色：ホワイト

（S=1：2）

洗浄レバーカバーセット

同梱部材

名称	数量
トラス+M4X10小ねじ	4本

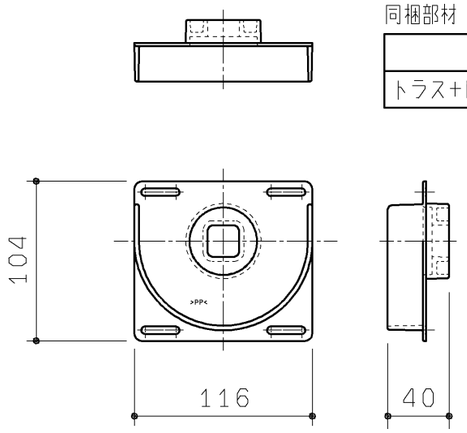

・材質：PP
・色：ホワイト

（S=1：4）

洗浄レバー補助カバーセット

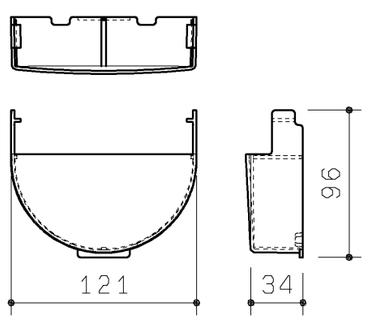

・材質：PP
・色：ホワイト

（S=1：4）

配管用パッキン

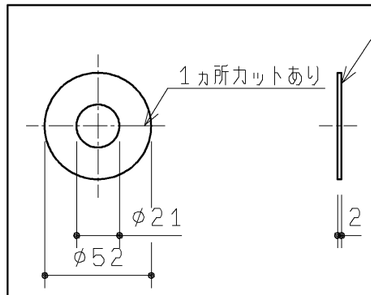

・材質：発泡ポリエチレン

（S=1：3）

施工部材セット

同梱部材

名称	数量
トラス+4X40TPねじ	2本

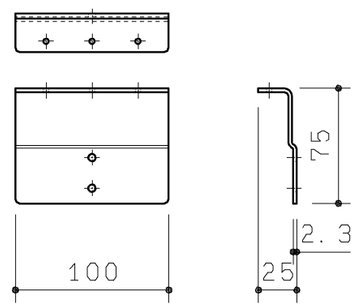

・材質：鋼板

（S=1：4）

両面テープセット

同梱部材

名称	数量
両面テープ	1
施工チラシ	1

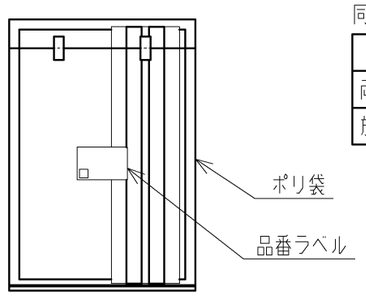

TOTO	第三角法	単位 mm	名称 コアキャビネット付属部材セット
製図 谷口明	検図 廣田	日付 ’19.12.02	尺度 -
備考		図面数 1／1	品番 UGJEN51A#※