色　番	色　　彩	備　　考
#MNN	ムーンホワイトN	
#MRN	ムーンピンクN	
#MLN	ムーンライムN	
#MGN	ムーングリーンN	
#MCN	ムーンブラウンN	

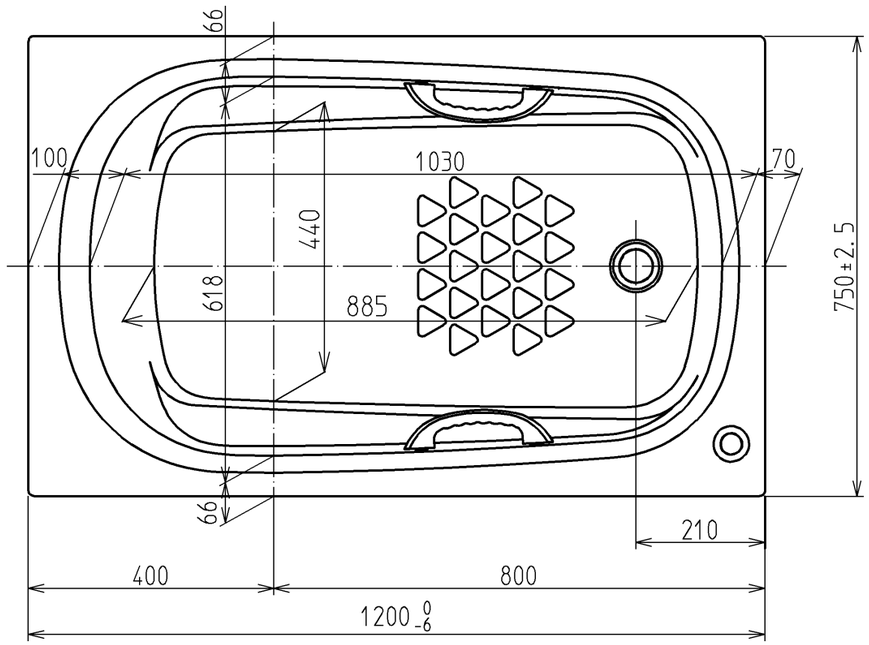

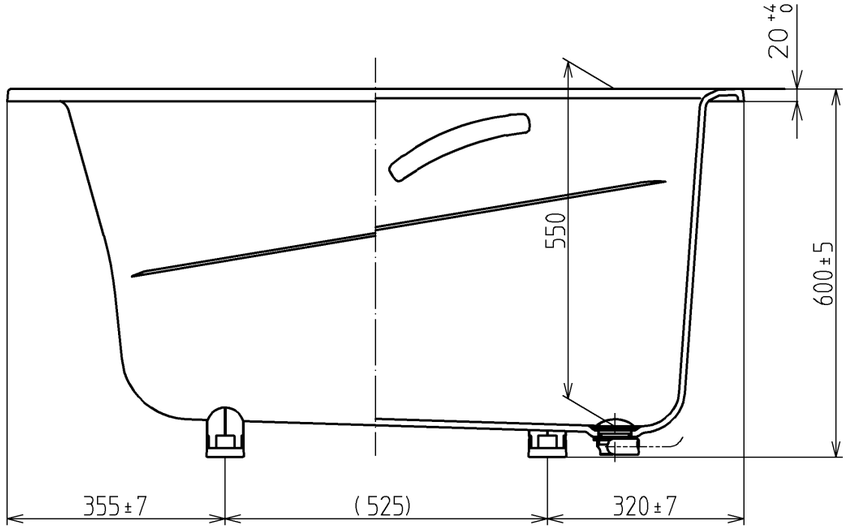

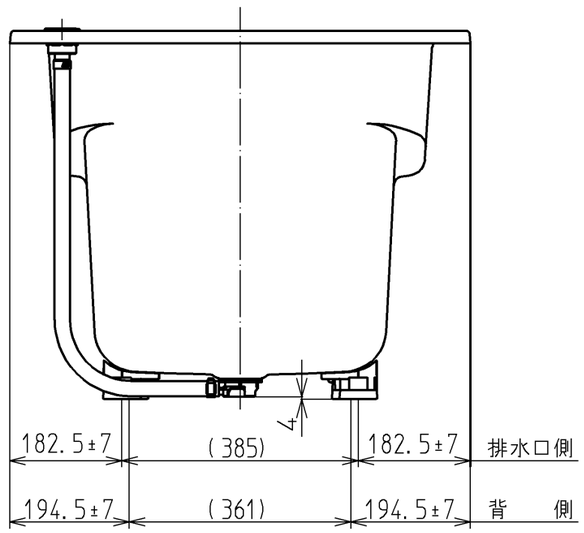

※排水金具は間接排水専用です。直接排水の場合は特殊品対応となります。

図　名 和洋折衷エプロンなし ネオマーブバス1200サイズ					尺　度　1:10 図　番 PNS1230RJ
年月日 12.02.01	製図	榎園	検図	兵頭　前田	TOTO

A3