生産中止図面
２００９／０５

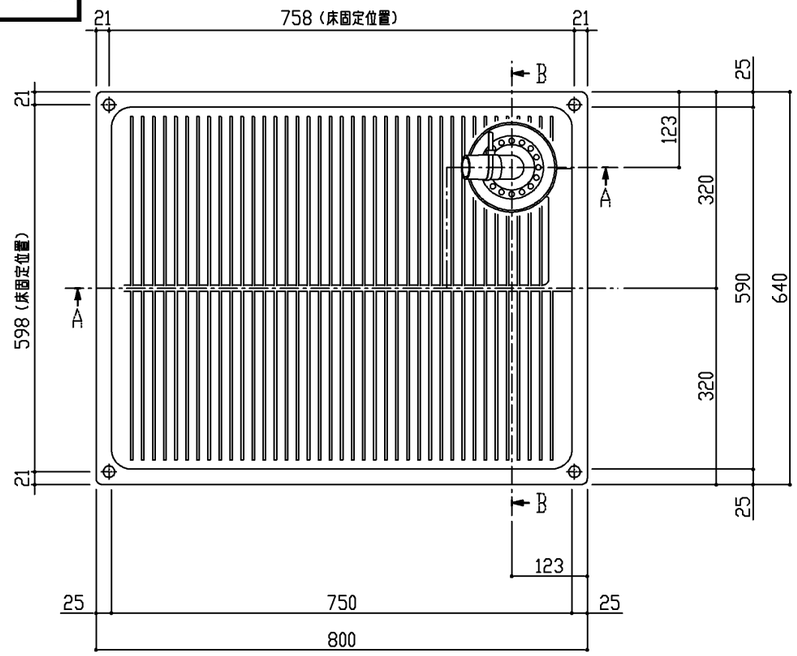

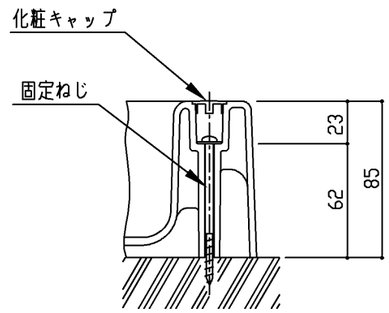

固定部詳細(尺度フリー)

商品リスト		
品番	品名	個数
PWP800LFSB #SC1	洗濯機パン一式	1

構成品番一覧

番号	品番	品名	個数	備考
①	PWP800LB #SC1	PP製 洗濯機パン	1	化粧キャップ・固定ねじ付属
②	PJ2004B	鋳鉄製縦引き排水トラップ	1	

補修部品品番一覧

品番	品名	個数	備考
PWH43022W4	化粧キャップ	1	4個入
PWH55023W4	固定ねじ	1	4本入

製品情報
- ※ 洗濯機パン本体の耐荷重（約200kg）
- ※ 製品はBL認定品
- ※ 洗濯機排水ホース差込口径（φ32）
- ※ 固定ねじ（4本）、化粧キャップ（4個）は洗濯機パンに同梱

工事情報
- ※ 排水管接続部はねじ込み（Rc2）専用です
- ※ 排水配管は排水勾配を十分確保してください
- ※ 施工に関しては、施工説明書を確認の上取付けてください
- ※ 洗濯機設置有効寸法は参考値の為、洗濯機との組合せは使用する洗濯機のカタログ、又は取扱説明書に記載されている設置条件を確認してください

洗濯機設置有効寸法組合せ

a×b	565×546
c×d	706×385

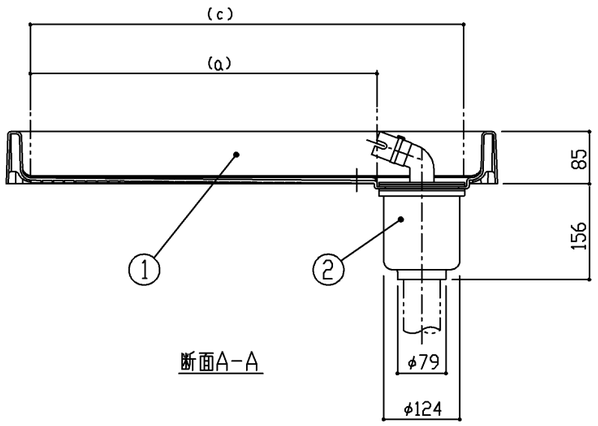

断面A-A

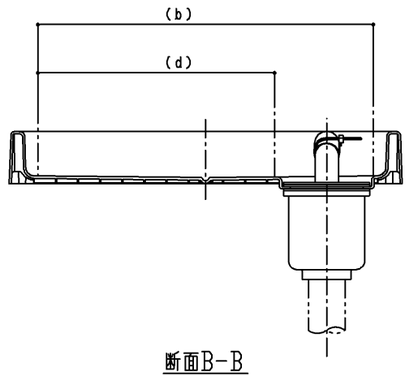

断面B-B

TOTO	名称	製図	単位	現場名（備考欄）	品番	図番
	洗濯機パン	清田	mm	BL認定品	PWP800LFSB #SC1	
		検図 福富	日付 08.08.11	尺度 1:10		

A3