生産中止図面
２００６／１２

区分
C

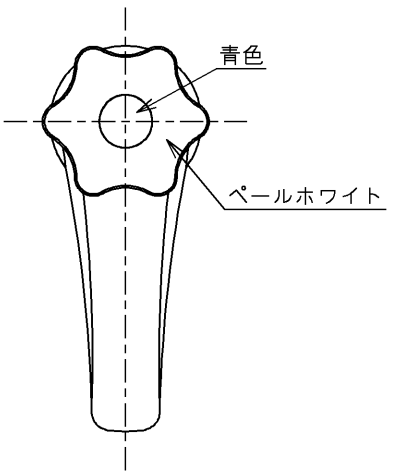

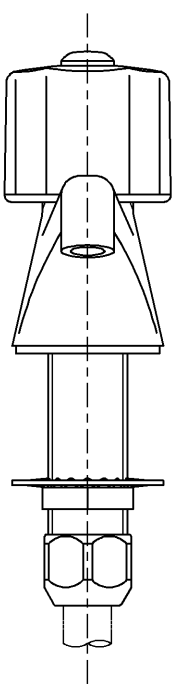

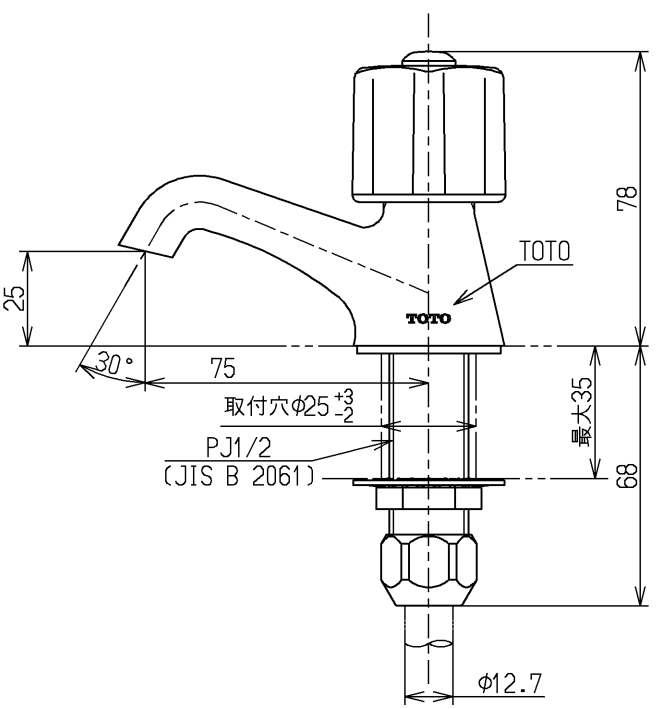

都市基盤整備公団記号：1/2-F1

水道法適合品

TOTO		単位 mm	名称 立水栓１３ (ＪＩＳ)
製図 末次	検図 安田 畑中	日付 06.11.17	尺度 1：2
備考			図番 T205D1

A4