生産中止図面
１９９８／０３

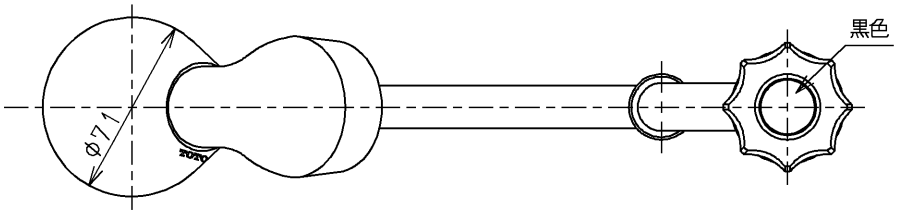

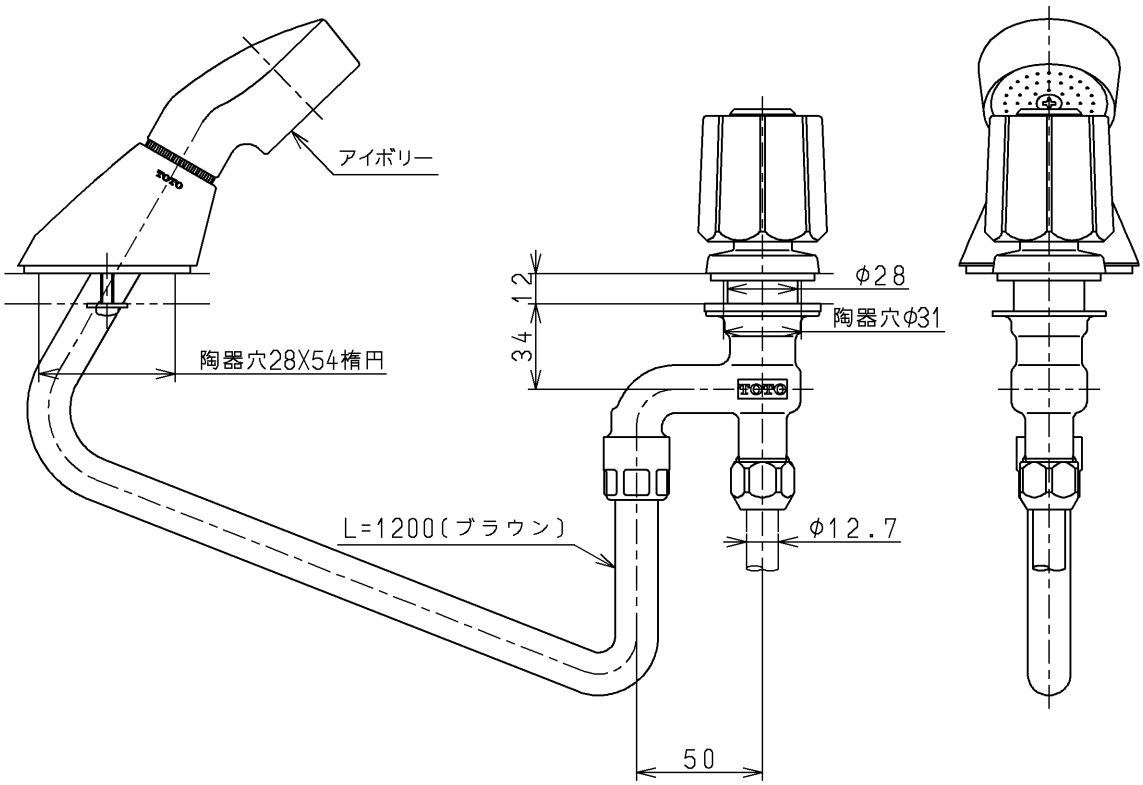

TOTO		単位 mm	名称 給水栓
製図 杉山	検図 梅本 梅本	日付 98. 2.25	尺度 1：3
備考			図番 TK345AR

A4