生産中止図面
２００７／０４

・トイレパックC　設置について
トイレパックC設置前に図の位置に配管、電気工事を施してください。
・トイレパックCの下地別の固定部材を下図に示します。
下地によっては設置部材を別途ご用意いただく必要があります。

壁下地	壁固定部材	
コンクリート（仕上厚35mm以内）	アンカーボルトM8　めねじタイプ 下穴φ12×深さ40	同梱
鋼製下地＋耐水合板t12以上	ブラインドハンガーボルトM8×80（下穴φ10）	UTR804（オプション）
ALC（仕上厚35mm以内）	ALCアンカーM8、下穴φ14．5×深さ：仕上厚＋65	UTR805（オプション）
コンクリートブロック	接着系アンカー	現場手配

床下地	床固定部材	
コンクリート（仕上厚35mm以内）	アンカーボルトM8　めねじタイプ 下穴φ12×深さ40	同梱

品名	品番	間口対応寸法mm	数
トイレパックC（ロータンクタイプ）	UAC11AMR	800～900	1
	UAC12AMR	900～1000	1

内訳	仕様	数
大便器	床置式床排水サイホン大便器	1
ロータンク	一般地、手洗い無し　10L洗浄	1
排水アジャスター取付ボルト	専用タイプ同梱	1式
甲板	アクリル系人工大理石「アクレーゼ」	1
前板	塩ビ鋼板	1式
幅木	SUS304　ヘアライン仕上げ	1式
設置フレーム	溶融亜鉛めっき鋼板	1式
便座（※注5）	別途手配	－

色番	陶器色	甲板色	前板色
#SC1	パステルアイボリー　#SC1	カイロ	ブレーン
#N11	ペールホワイト　#N11	ベージュ	ホワイト
#NG2	ホワイトグレー　#NG2	カイロ	ライトウォーム
#NW1	ホワイト	グレー	グレー

注1：給水末端位置が付図斜線範囲内にあるかをご確認ください。
その際、末端はRc1／2で準備ください。
注2：排水は既設のフランジを流用して接続します。
既設フランジは床仕上面に設置されていることをご確認ください。
注3：間口寸法には次のように対応します。
前板・・・底目地幅を変えて対応します。
甲板、幅木・・・長物を同梱しております。
ジグソー、丸のこ、金切りばさみ等で切断して対応ください。
注4：最高給水圧0．75MPa
注5：ウォシュレット取付の場合、コンセントは接地用端子の付いた接地極付きコンセント（別途手配）を使用ください。

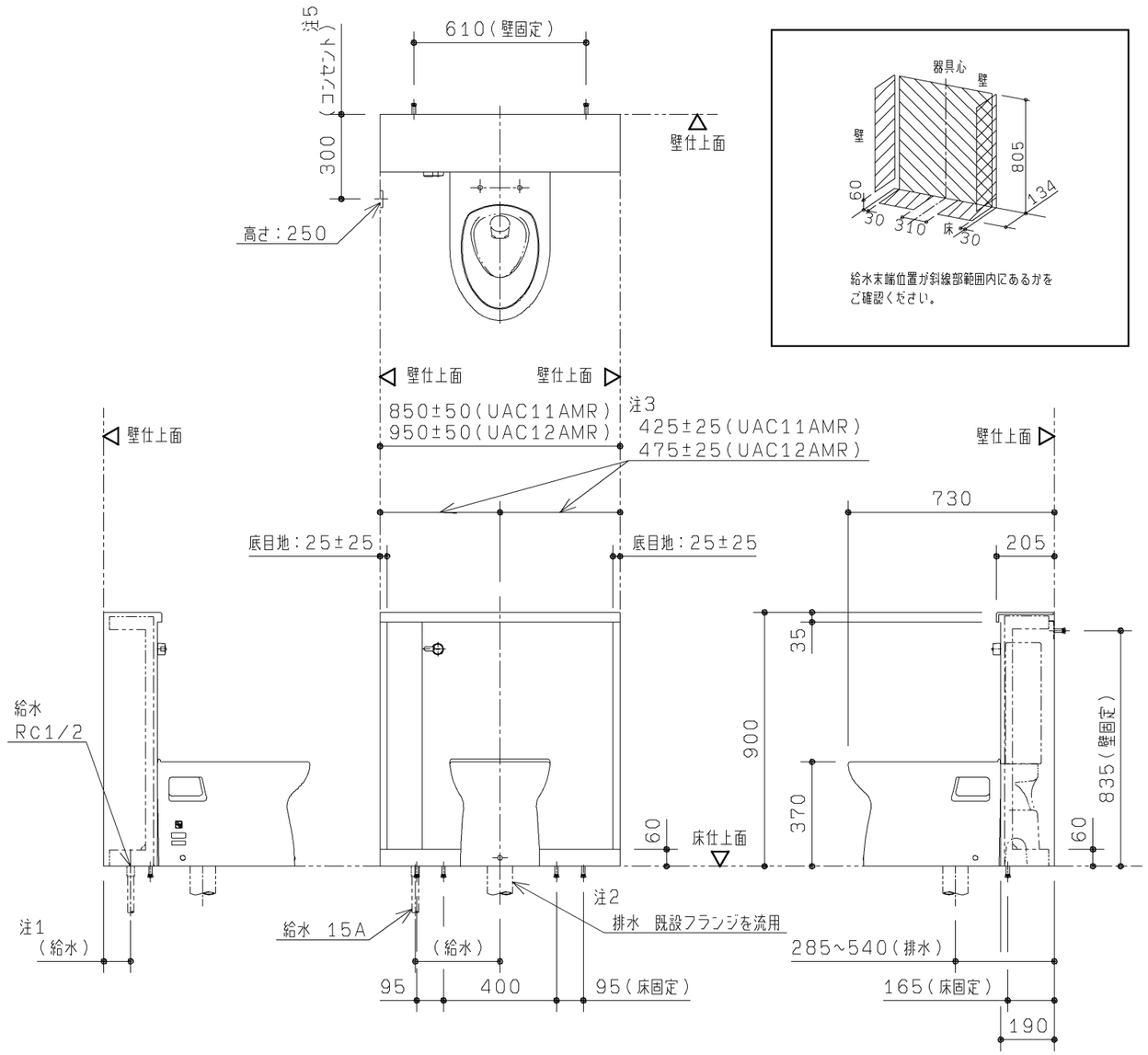

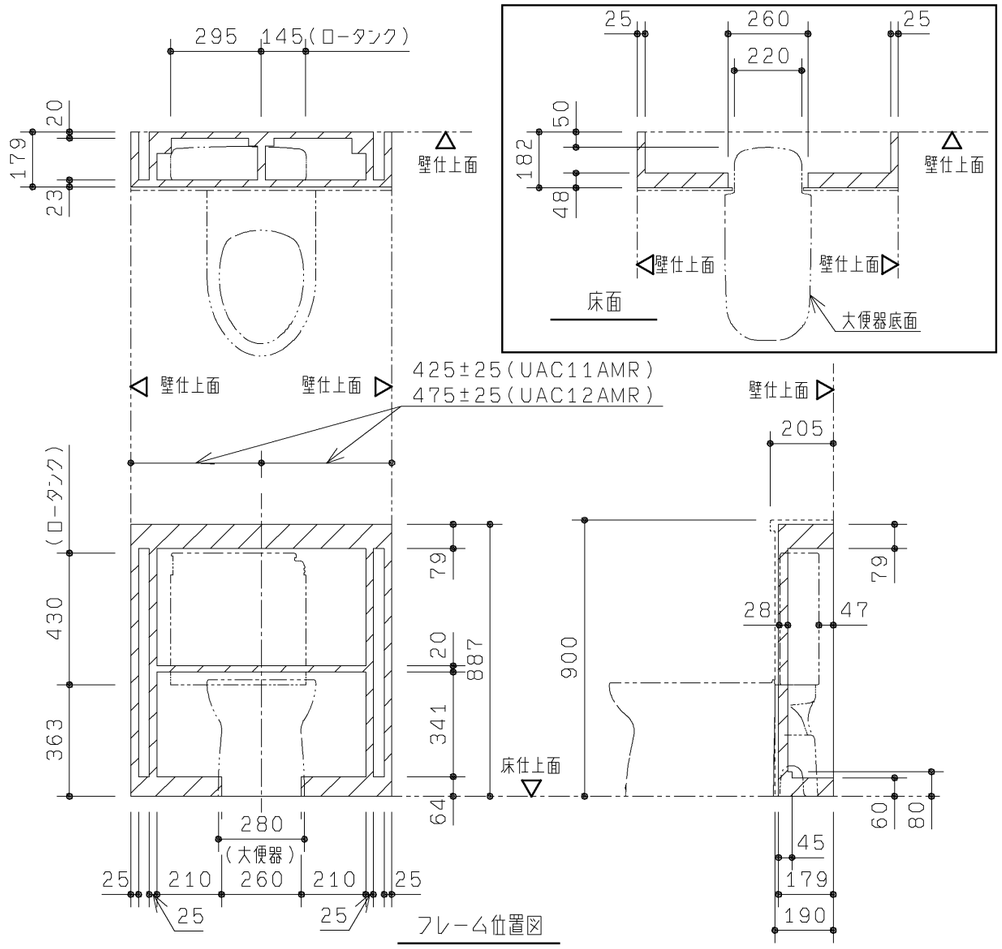

※ハッチング部がフレーム位置となります。現場配管、電気工事等でフレームと干渉しないようご注意ください。

TOTO		第三角法	単位 mm	名称
製図 小鯛	検図 大里　稲垣	日付 '06.3.31	尺度 1:20	トイレパックC　ロータンクタイプ：リモデル仕様
備考				品番 UAC11AMR，UAC12AMR