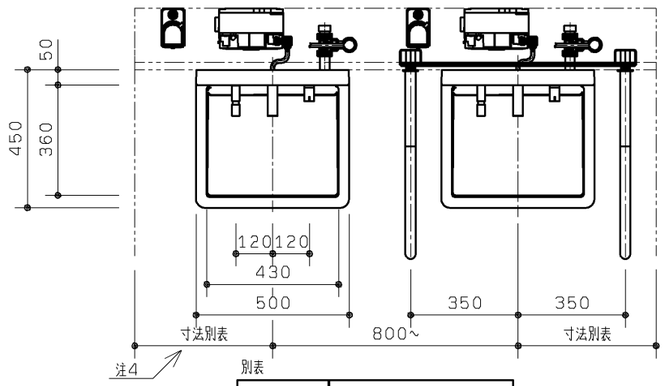

別表

	器具心から壁までの寸法	
	左側	右側
手すりあり	※420～	420～
手すりなし	※400～	400～

※電気温水器あり、かつ水石けんありの場合、左側のみ450～となります。

水石けんタンク支持板、電気温水器ハンガー取付位置　1：10

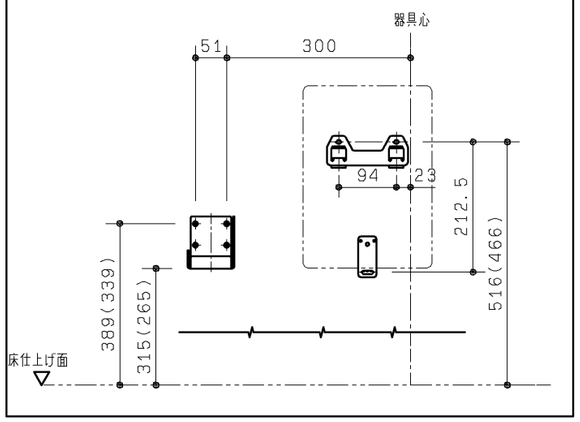

バックハンガー取付位置

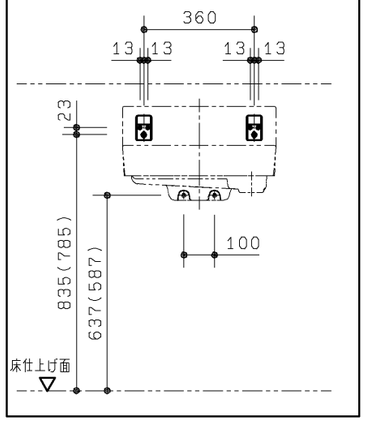

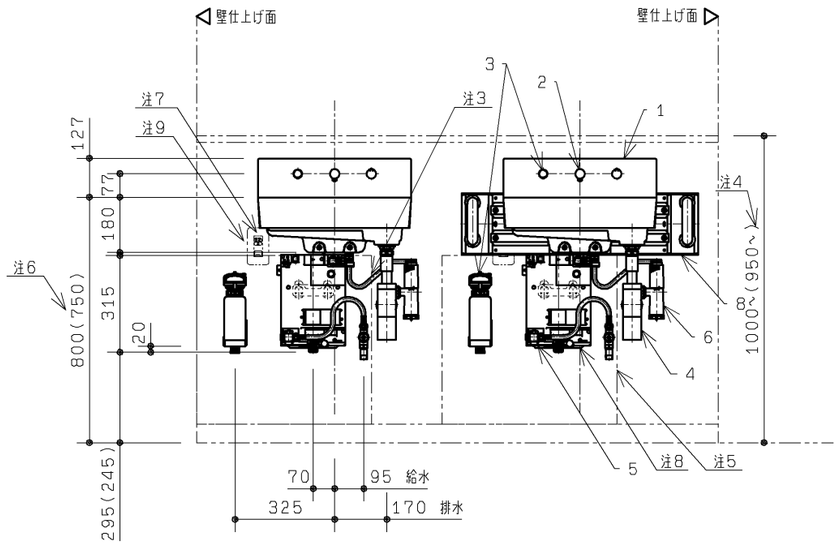

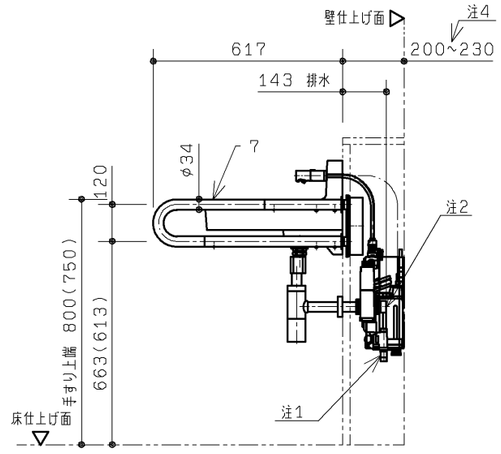

給水・排水接続部詳細図　1：10

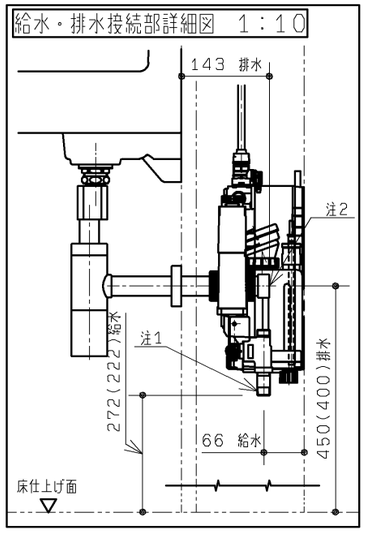

器具明細（2セット分）

	番号	品番	品名	数
※1	－	XPL2111	スリット排水壁掛洗面器セット	2

※1　XPL2111の内訳

①	LS116ESM#NW1	壁掛ハイバック洗面器	1
②	TEN116P21R	電温用自動水栓	1
③	TS130GL	水石けん供給栓	1
④	TLC61PR	ボトルトラップ	1
⑤	REAM03A1FR	自動水栓一体型電気温水器	1
⑥	RHE711	膨張水処理ユニット	1

オプション品

壁掛洗面器用手すりセット（XPTL01W）：数量1			
⑦	T115CP6R#※※	壁掛洗面器用手すり	1
⑧	T110D57R	手すり取付金具	1

※下記、工事区分目安です。現場にて事前に工事区分の確認をしてください。

設備工事

注1：給水末端R1／2
　　銅管以外との接続の場合は絶縁継手をご使用ください。
注2：排水末端φ38（呼び径30　DV継手受口対応）
注3：フレキホース長さ0．5m
注：オーバーフローなしとなります。
注：配管の設置条件は、「施工情報図面」を参照ください。
注：給水には最低必要水圧0．07MPa（流動時）を確保してください。（最高水圧0．75MPa）

建築工事

注4：ライニングの設計により寸法が変わります。詳しくは「施工情報図面」を参照ください。
注5：点検口開口については、「施工情報図面」を参照ください。
注6：対象使用者用途に合わせて下表を参考に取り付けてください。

あふれ面高さ	対象使用者	用途（例）
800mm	成人	オフィス等
750mm	成人／子供	商業施設、交通施設等

図はあふれ面高さ800の寸法です。
あふれ面高さ750の寸法を（ ）で示します。
注：補強下地の設置条件は、「施工情報図面」を参照ください。

電気工事

注7：コンセントの設置位置については、「施工情報図面」を参照ください。
注8：消費電力AC100V－0．6kW　50／60HZ
注9：電源コードの長さ0．7m

■使用上のご注意

・ライニング内に水が入らないようにしてください。
（ライニング内には電気部品が入っており、火災や感電・故障の原因になります。）
・手すりには水をかけないでください。
（部材や下地が腐食することで商品が脱落し、怪我や重大事故につながる恐れがあります。）

TOTO	第三角法	単位 mm	名称 RESTROOM ITEM 01 スリット排水壁掛洗面器セット
製図 鈴木　検図 大溝 里口	日付 15.01.15	尺度 1：20	品番 XPL2111
備考 図面全3枚中の1枚目			図番 XPL2111=0001

A3

設備工事

配管例：床抜き／壁抜き仕様（図は給水管ＶＬＰ、排水管ＶＰの例です。）

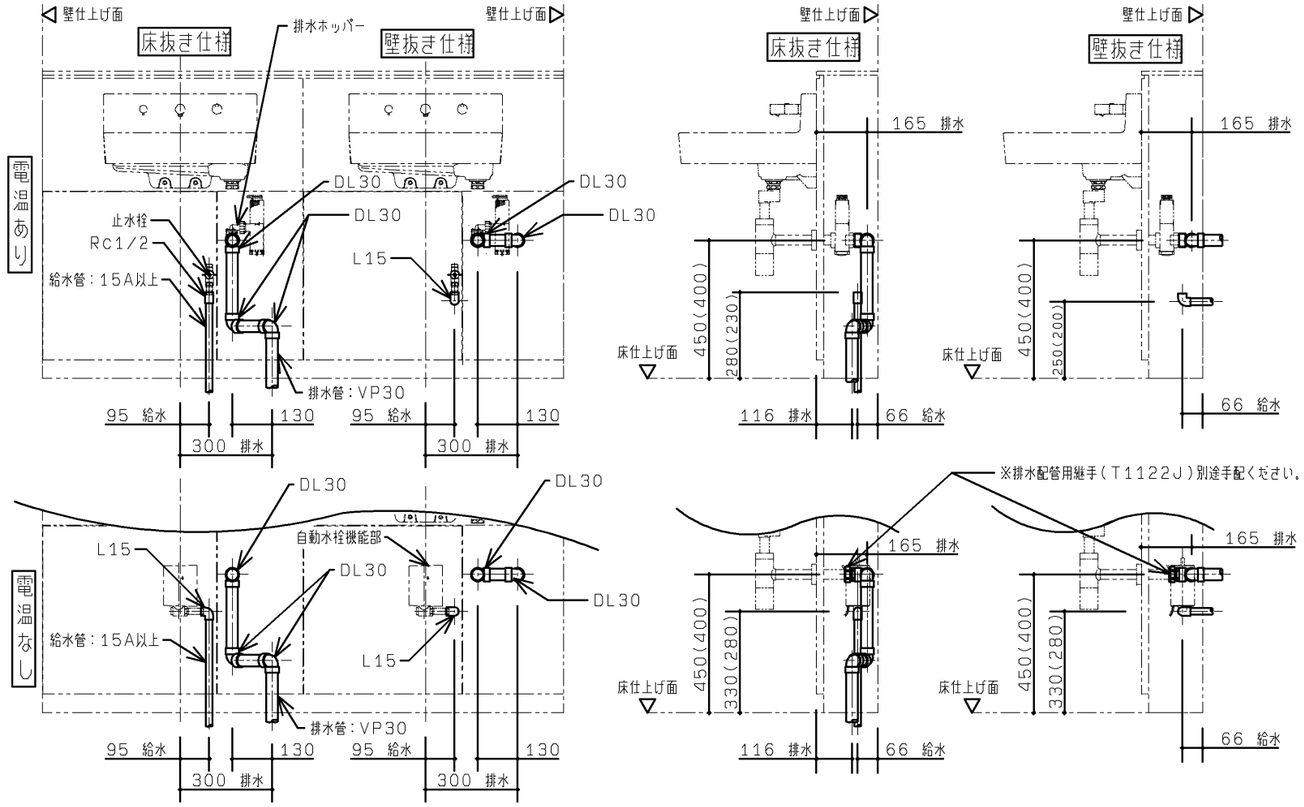

配管例：連立配管仕様（図は給水管ＶＬＰ、排水管ＶＰの例です。）

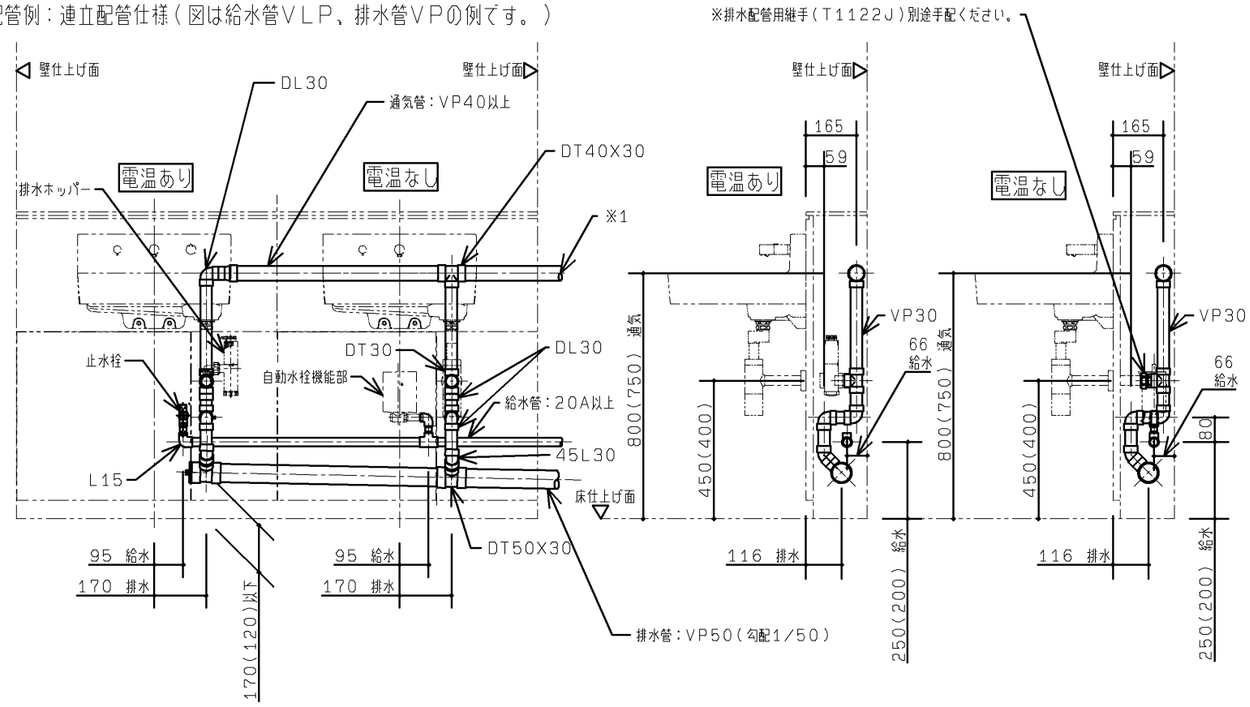

※1．通気立て管との接続高さはあふれ面＋１５０mm以上としてください。
注：配管および配管支持金物は別途手配ください。
注：図はあふれ面高さ８００の寸法です。あふれ面高さ７５０の寸法を（　）内で示します。

TOTO		第三角法	単位 mm	名称	RESTROOM ITEM 01 スリット排水壁掛洗面器セット
製図 白井	検図 大鈴 里木	日付 11.11.30	尺度 1：20	品番	XPL2＊＊1
備考 図面全３枚中の２枚目（施工情報　設備）				図番	HXPL2=01

A3

建築工事

ライニング設計条件

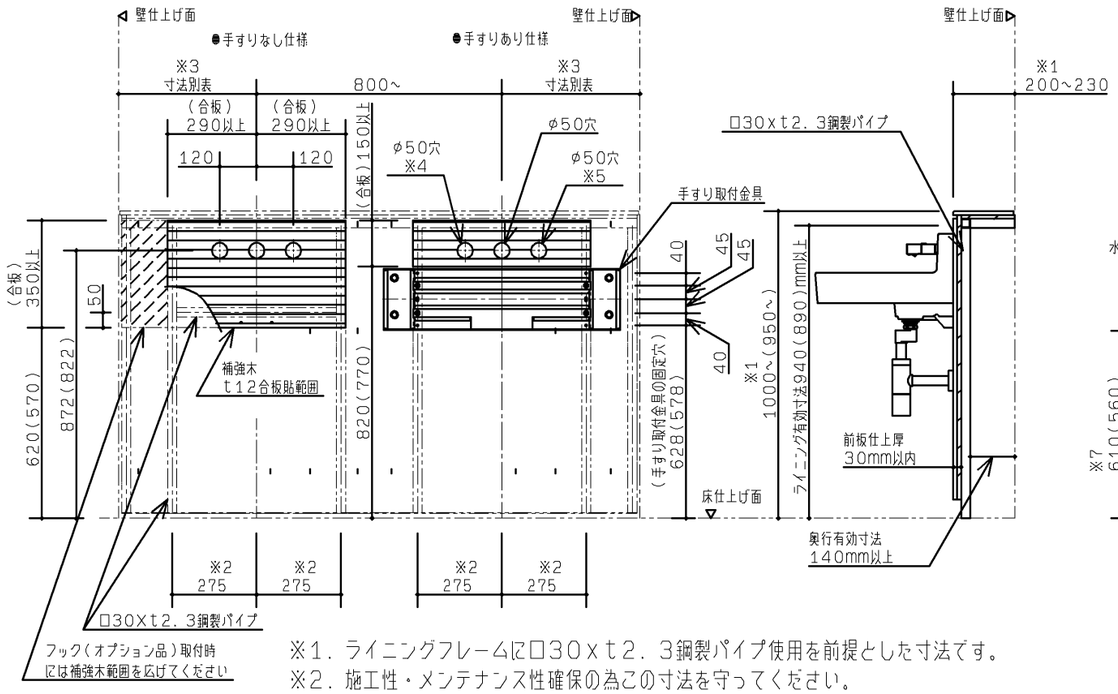

※1．ライニングフレームに□30xt2．3鋼製パイプ使用を前提とした寸法です。
※2．施工性・メンテナンス性確保の為この寸法を守ってください。
※3．別表

	器具心から壁までの寸法	
	左側	右側
手すりあり	※420～	420～
手すりなし	※400～	400～

※電気温水器あり、かつ水石けんありの場合、左側のみ450～となります。

必要開口寸法

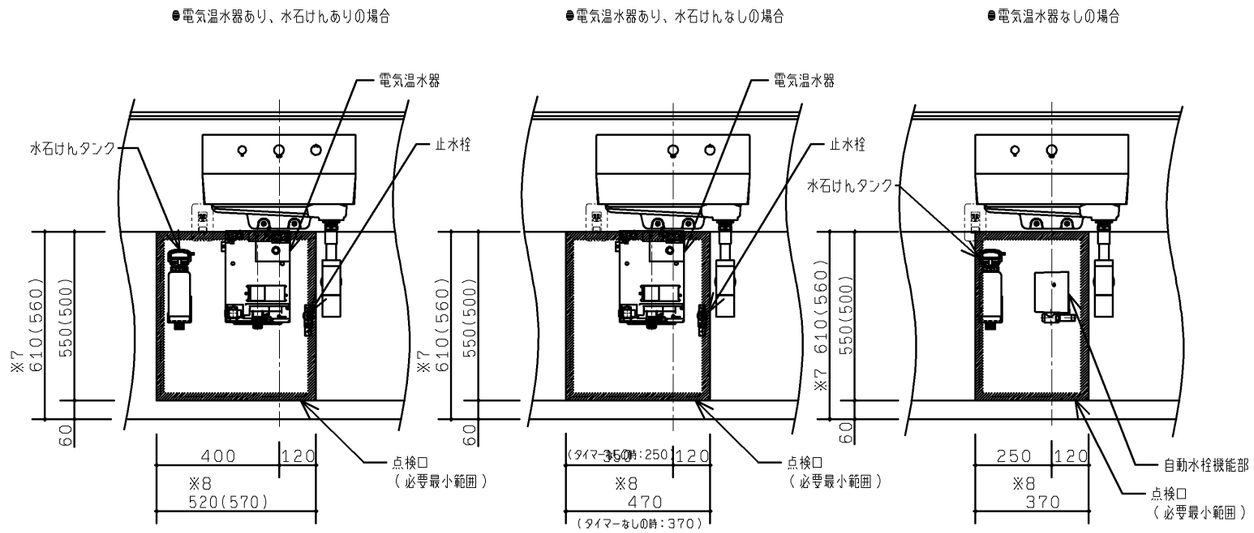

※7．陶器下端とのクリアランス厳しいため、この寸法を守ってください。
※8．専用ライニング(別途手配)を用いた場合は点検口の幅寸法は520mmになります。器具間寸法900mmもしくは器具端寸法500mm以上のときは点検口幅寸法は570mmになります。

仕上開口条件

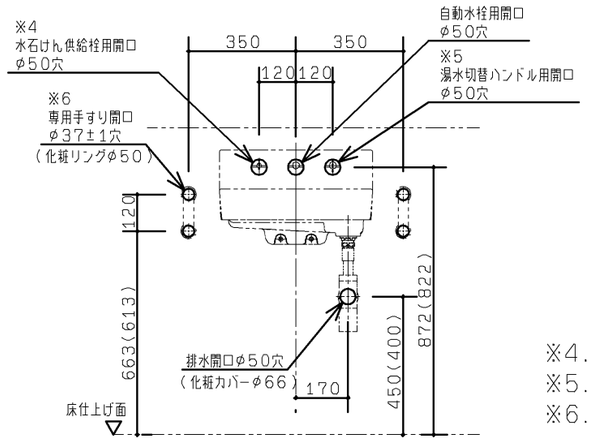

※4．水石けん供給栓設置時のみ必要
※5．湯水切替ハンドル設置時のみ必要
※6．専用手すり(オプション)設置時のみ必要

※図は、あふれ面高さ800の寸法です。あふれ面高さ750の寸法を(　)で示します。

電気工事

コンセント設置位置

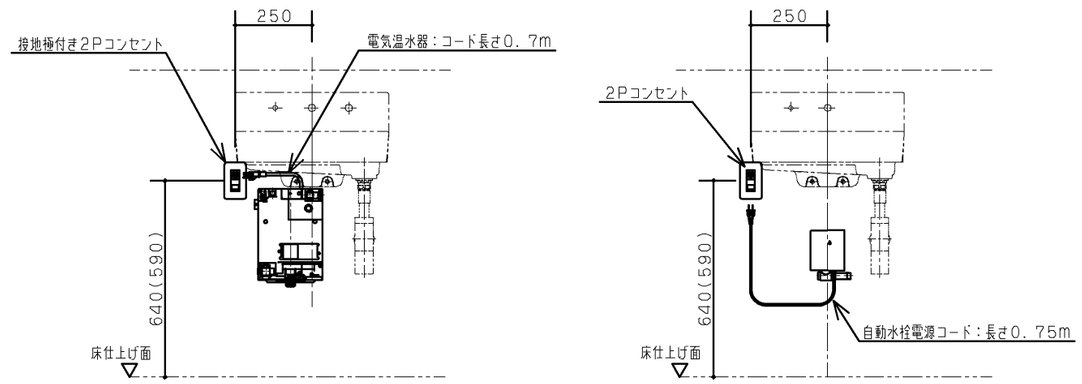

TOTO	第三角法	単位 mm	名称	RESTROOM ITEM 01 スリット排水壁掛洗面器セット
製図 白井	検図 大鈴 里木	日付 11.11.30	尺度 1：20	品番 XPL2**1
備考 図面全3枚中の3枚目(施工情報　建築・電気)				図番 HXPL2=02

A3