商品リスト No.LT=05235			
No	品番	品名	個数
①	LMFM075A3GHG1G	三面鏡(ワイドLED/エコミラーなし)	1

製品情報

※ 化粧鏡は、コンセント3個付き（2個は収納内）許容電力：合計1 200Wまで
全面鏡裏収納付き（収納トレイ9個付き）
トレイは全てクリーン樹脂仕様 ・照明スイッチはセンサースイッチ
※ 化粧鏡は、LED照明 ：9W
※ 化粧鏡の電源コード長さ2．5m

工事情報

※ 木ねじ位置に固定用木桟（巾90X厚み30）または、全面に厚み12mm以上の
JAS規格品の合板を入れてください（別途工事）
※ 化粧鏡の電源接続が直結配線の場合は、電源ケーブルを壁面より300mm以上
取出してください（別途手配工事）

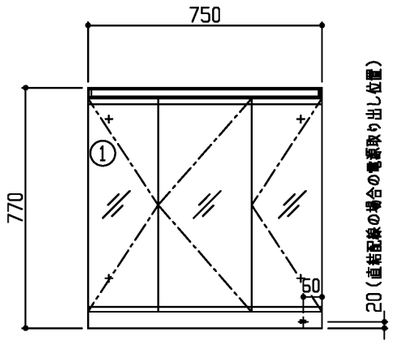

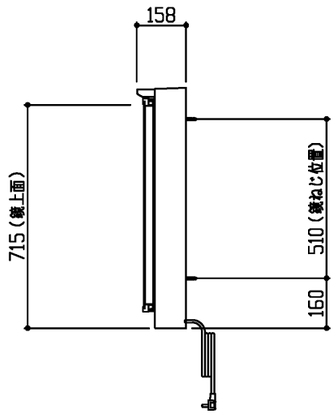

〈 単独設置不可 〉

- 化粧鏡にはコンセントカバーが同梱されてません。※注1
  必ず化粧台とセットでご使用ください。（水栓ユニットに同梱）
- 化粧鏡単独では照明が点灯しません。※注2
  化粧鏡の照明は水栓ユニットのコネクターと接続が必要です。
- 単独での設置は壁固定強度を有していません。

※ 注1

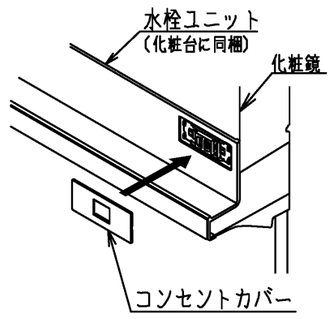

※ 注2

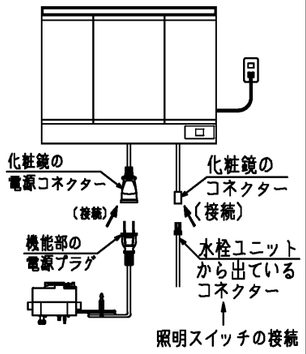

※図は三面鏡。一面鏡、二面鏡も同様です。

<単品図面の取り扱い注意事項>

※ 同一シリーズ内で、推奨位置に取り付けください
※ 必ず専用化粧台とセットください
※ 他シリーズとのセット、推奨位置以外での取り付けはご遠慮ください
※ 寸法確認などの参考図としてご利用ください
※ 図面の取り扱いには十分ご注意ください

※ 商品(図面)は、諸般の事情により、予告なく改良、仕様変更などを行なう場合があります。

TOTO	名称	製図		単位	現場名（備考欄）	品番	図番
	オクターブスリム 化粧鏡	樽角		mm			50 LT=05235
		検図 菊池	日付 24.04.04	尺度 1:20			

A3