生産中止図面
２０１７／０２

<特殊内容>
1.給水金具(止水栓)を削除し陶器部をAHS専用陶器としたもの

＊定格：AC100V-568W 50/60Hz

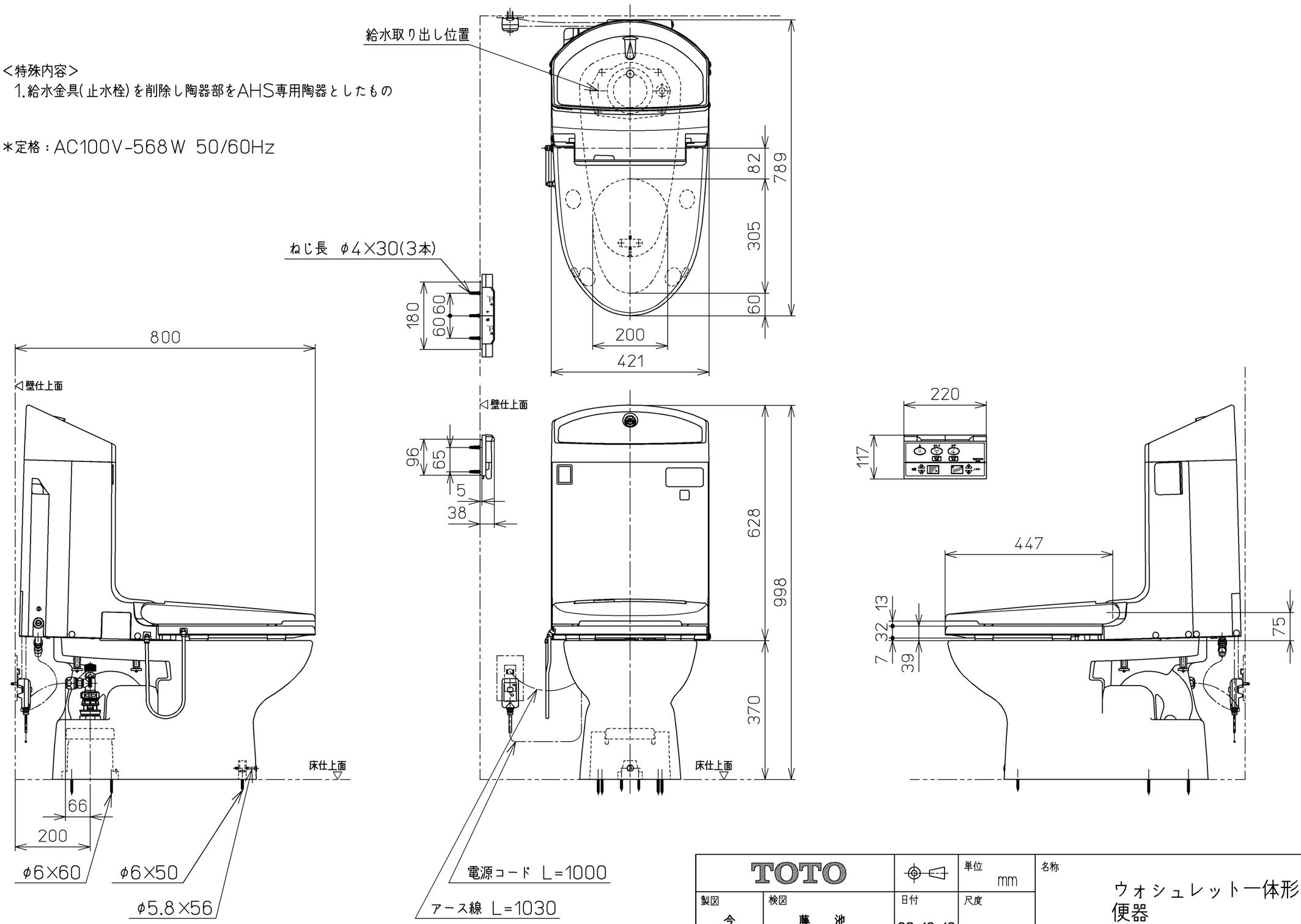

TOTO		単位 mm	名称 ウォシュレット一体形便器
製図 今川	検図 藤池 原田	日付 02-10-10	尺度 1：10
備考 サイホン式防露便器 壁・床共通給水仕様		機能部：TCF9011LERV27	品番 CES9011BLERT37
		陶器部：CS87BU TH	図番 CES9011BLERT37_A1030

A3 ページNo. 1-1 (改)