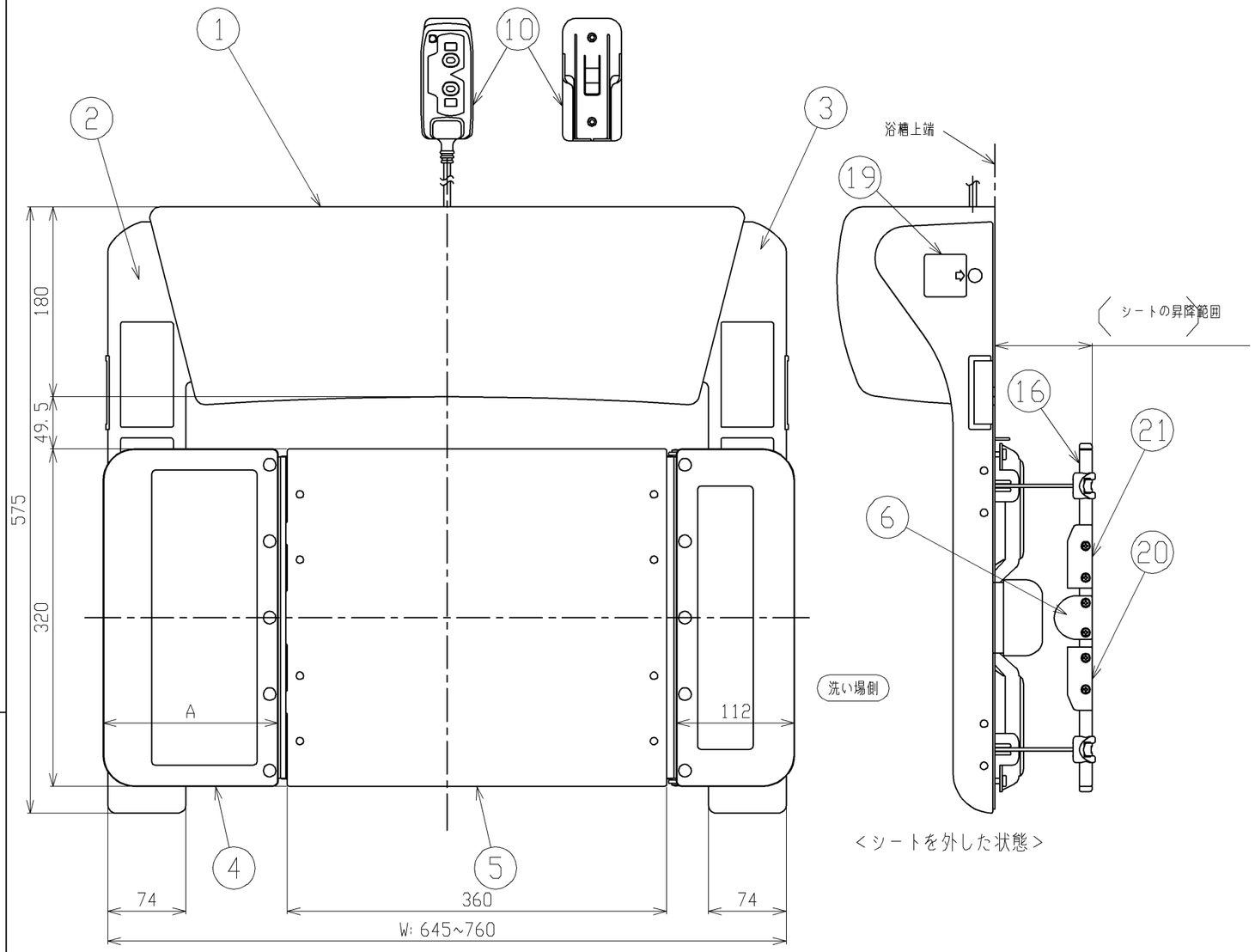


<シートを外した状態>

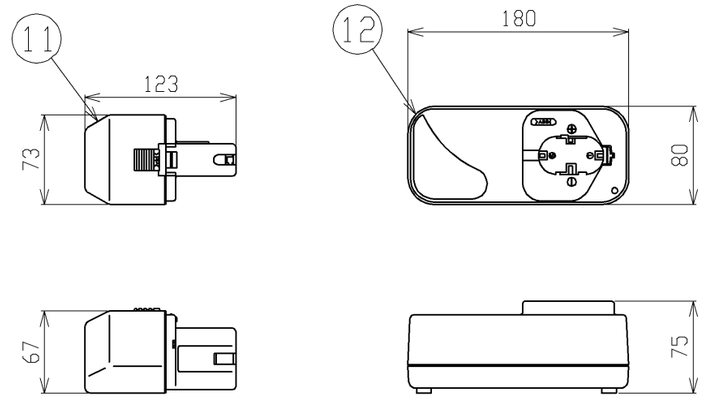


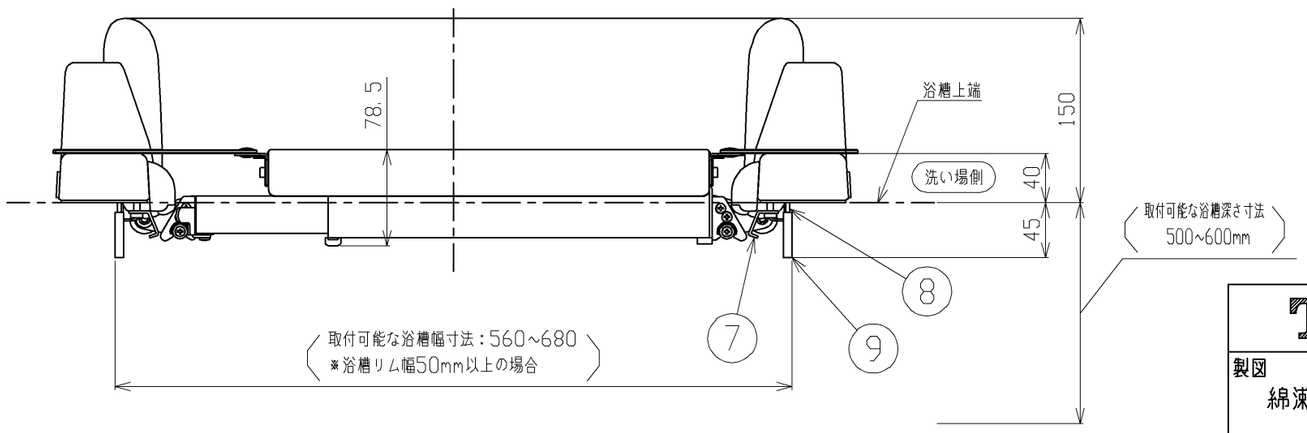


| 照合 | 名　称 | 材　質 | 個　数 | 備　考 |
|---|---|---|---|---|
| 21 | 三角ガイドB | POM | 1 | |
| 20 | 三角ガイドA | POM | 1 | |
| 19 | 幅調整注意ラベル | PET | 2 | |
| 18 | 制御リレー基板ASSY | | 1 | 図示省略 |
| 17 | マイクロスイッチASSY | | 2 | 図示省略 |
| 16 | ワイヤー組品 | SUS304　他 | 2 | |
| 15 | 使い方ガイド | 上質紙 | 1 | 図示省略 |
| 14 | 施工説明書 | 上質紙 | 1 | 図示省略 |
| 13 | 取扱説明書 | 上質紙 | 1 | 図示省略 |
| 12 | 充電器（日立工機品） | ケーシング：ABS | 1 | |
| 11 | 電池（日立工機品） | ケーシング：ABS | 1 | |
| 10 | リモコンセット組品（春日電機品） | ケーシング：ABS | 1 | |
| 9 | スペーサーA | EPDM | 2 | |
| 8 | フック付浴槽内壁ストッパー | SUS304（粉体塗装） | 2 | |
| 7 | セーフティーバー | SUS304（粉体塗装） | 2 | |
| 6 | シャフト制限カラー | POM | 2 | |
| 5 | シート部ASSY | | 1 | |
| 4 | フラップ小組品（フラップ大組品） | HIPS | 大小各1 | W寸法により付替え |
| 3 | アームカバー右 | HIPS（射出成形） | 1 | |
| 2 | アームカバー左 | HIPS（射出成形） | 1 | |
| 1 | ヘッドレスト | PE（熱圧成形） | 1 | |

| | | | |
|---|---|---|---|
| TOTO | | 単位 mm | 名称 バスリフト |
| 製図 綿瀬 | 検図 佐藤　臼井 | 日付 16.10.07 | 尺度 1：5 |
| 備考 標準シートタイプ | | | 品番 EWB100SR |

製品質量：約20kg（本体のみ：約15kg）
（シート部：約5.0kg）

W寸法が705mm未満の場合、A寸法は166mm（フラップ小）となる。
W寸法が705mm以上の場合、A寸法は226mm（フラップ大）となる。

A3